PRODUKTTYPOVÝ LIST

NHKR-MV4512-H-CCDX1 2NC

Krátká informace

Externí registr ohřevu a chlazení CCDX1 2NC. Nutná objednávka s RLT 1200 MV4512H. Lze použít jako NHKR pomocí přídavného přepínacího senzoru [Typ.č. 0043.2766].

Typové číslo	0043.2645

Technické údaje

Provedení	pro řadu horizontálních zařízení
Kód registru	M 25x22 3/8 C S 14T 4R 340A 2.5P 2NC
Hmotnost	36,4 kg
Hmotnost s obalem	42,95 kg
Šířka	760 mm
Výška	700 mm
Hloubka	715 mm
Šířka s obalem	880 mm
Výška s obalem	940 mm
Hloubka s obalem	835 mm
Chladící výkon	2.450 W
Balení	1 kus
Sortiment	X
GTIN (EAN)	4012799985655

Výkres [mm]

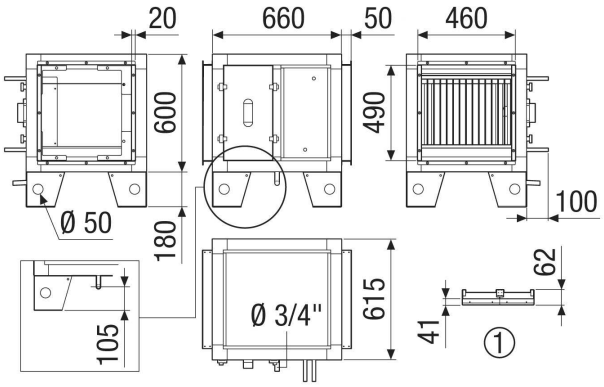

① Detail střechy