PRODUKTTYPOVÝ LIST

SGTS-E-MV4512-FC

Krátká informace

Pružná spojovací manžeta (plátěná manžeta) čtvercová pro montáž centrálních vzduchotechnických kompaktních zařízení RLT 1200 s odizolováním od tělesového hluku. Nutné objednat s centrální vzduchotechnickým kompaktním zařízením RLT.

Typové číslo	0043.2787

Technické údaje

Provedení	hranaté
Umístění	uvnitř / vně
Materiál	Polyestergewebe, verzinktes Stahlblech
Barva	nelakovaný
Hmotnost	0,9 kg
Hmotnost s obalem	1 kg
Velikost příruby	20 mm
Šířka	499 mm
Výška	529 mm
Hloubka	150 mm
Šířka s obalem	509 mm
Výška s obalem	539 mm
Hloubka s obalem	160 mm
Balení	1 kus
Sortiment	X
GTIN (EAN)	4012799986652

SGTS-E-MV4512-FC
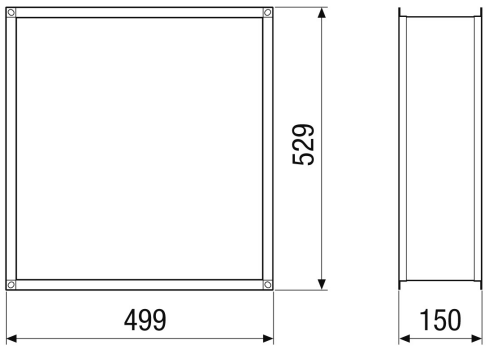
Výkres [mm]