DRD HT 40/4

Artikelnummer	0073.0013

Kurzinformation

Radial-Dachventilator für Hochtemperaturen, Nennleistung 0,55 kW, Fördervolumen 4608 m³/h, Drehstrom

Einsatzbeispiele

Wohngebäude, Industriegebäude, Gewerbegebäude

Technische Daten

Fördervolumen	4.608 m³/h
Drehzahl	1.460 1/min
Laufradtyp	radial
Drehzahlsteuerbar	✓
Reversierbarkeit	–
Spannungsart	Drehstrom
Bemessungsspannung	400 V
Netzfrequenz	50 Hz
Nennleistung	550 W
I_{Nenn}	1,6 A
Schutzart	IP 55
Wärmeklasse	F
Polumschaltbar	–
Einbauort	Dach
Einbaulage	senkrecht
Material Gehäuse	Aluminium / Stahlblech verzinkt
Material Laufrad	Stahlblech, verzinkt
Farbe	silber
Gewicht	35 kg
Gewicht mit Verpackung	42 kg
Nennweite	400 mm
Breite	815 mm
Höhe	590 mm
Tiefe	815 mm
Breite mit Verpackung	1.020 mm
Höhe mit Verpackung	715 mm
Tiefe mit Verpackung	1.020 mm
Fördermitteltemperatur bei I_{Max}	65 °C bis 150 °C
PTC DIN 44082	M 100

DRD HT 40/4

Verpackungseinheit	1 Stück
Sortiment	C
GTIN (EAN)	4012799730132

Schallleistungspegel im Oktavspektrum

	63 Hz	125 Hz	250 Hz	500 Hz	1 kHz	2 kHz	4 kHz	8 kHz	Gesamt
L_{WA5}, S5 (dB(A))	50,8	64,5	71,5	74,1	74,9	72	68,5	57,1	79,9

L_{WA5} = Freiansaug-Schallleistungspegel in dB

Kennlinie

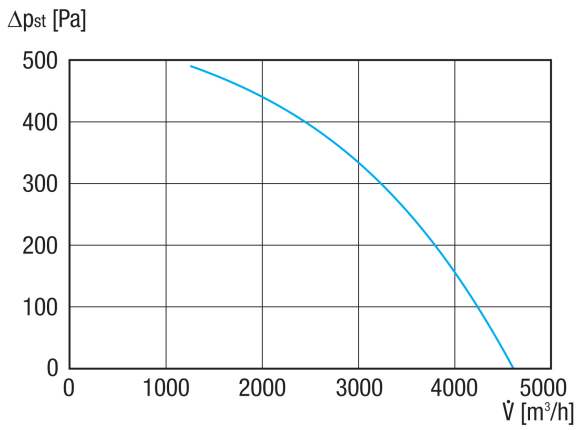

DRD HT 40/4
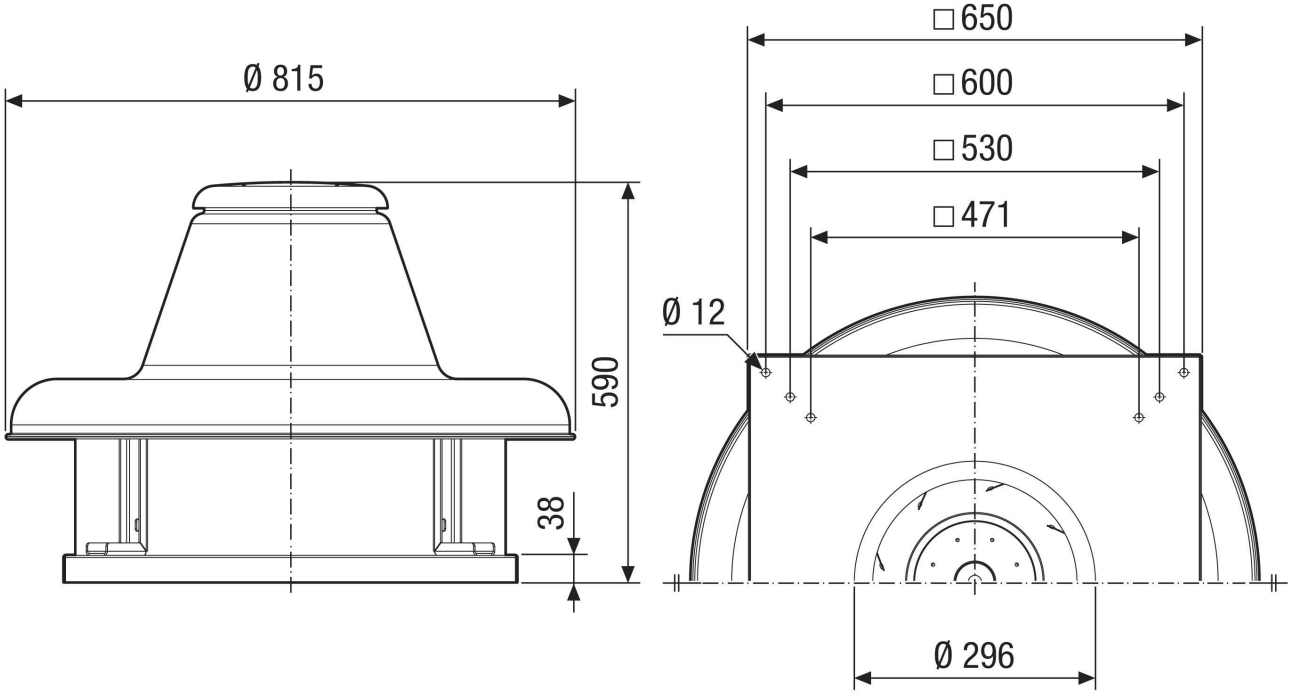
Maßzeichnung [mm]