DRD HT 50/4

Artikelnummer	0073.0015

Kurzinformation

Radial-Dachventilator für Hochtemperaturen, Nennleistung 1,1 kW, Fördervolumen 7194 m³/h, Drehstrom

Einsatzbeispiele

Wohngebäude, Industriegebäude, Gewerbegebäude

Technische Daten

Fördervolumen	7.194 m³/h
Drehzahl	1.460 1/min
Laufradtyp	radial
Drehzahlsteuerbar	✓
Reversierbarkeit	–
Spannungsart	Drehstrom
Bemessungsspannung	400 V
Netzfrequenz	50 Hz
Nennleistung	1.100 W
I_{Nenn}	2,5 A
Schutzart	IP 55
Wärmeklasse	F
Polumschaltbar	–
Einbauort	Dach
Einbaulage	senkrecht
Material Gehäuse	Aluminium / Stahlblech verzinkt
Material Laufrad	Stahlblech, verzinkt
Farbe	silber
Gewicht	60 kg
Gewicht mit Verpackung	67,5 kg
Nennweite	500 mm
Breite	965 mm
Höhe	670 mm
Tiefe	965 mm
Breite mit Verpackung	1.020 mm
Höhe mit Verpackung	755 mm
Tiefe mit Verpackung	1.020 mm
Fördermitteltemperatur bei I_{Max}	65 °C bis 150 °C
PTC DIN 44082	M 100

DRD HT 50/4

Verpackungseinheit	1 Stück
Sortiment	C
GTIN (EAN)	4012799730156

Schallleistungspegel im Oktavspektrum

	63 Hz	125 Hz	250 Hz	500 Hz	1 kHz	2 kHz	4 kHz	8 kHz	Gesamt
L_{WA5}, S5 (dB(A))	51,6	67,4	74,9	78,1	79,2	76,9	71,8	61,2	84

L_{WA5} = Freiansaug-Schallleistungspegel in dB

Kennlinie

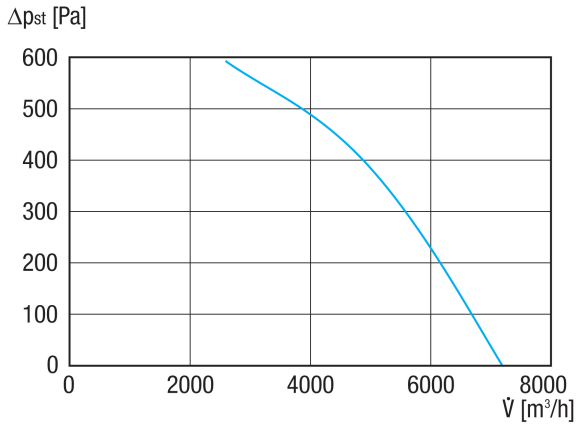

DRD HT 50/4
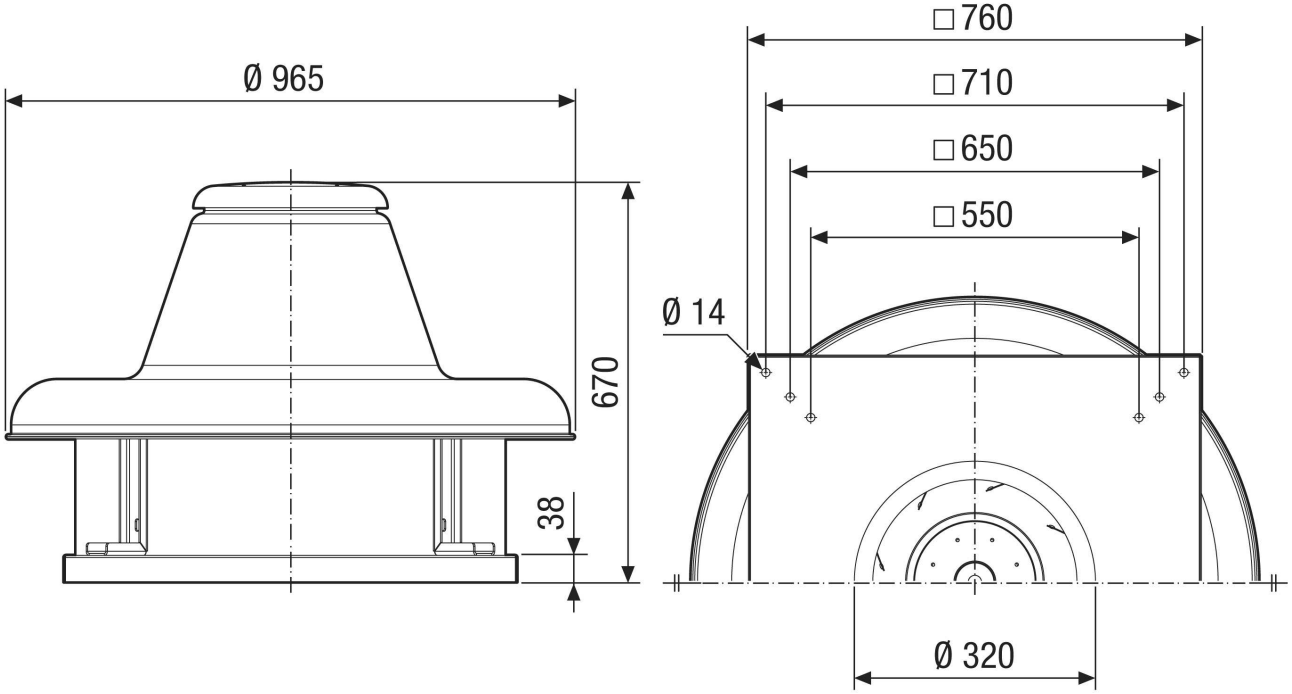
Maßzeichnung [mm]