DRD HT 63/6

Artikelnummer	0073.0017

Kurzinformation

Radial-Dachventilator für Hochtemperaturen, Nennleistung 1,1 kW, Fördervolumen 9958 m³/h, Drehstrom

Einsatzbeispiele

Wohngebäude, Industriegebäude, Gewerbegebäude

Technische Daten

Fördervolumen	9.958 m³/h
Drehzahl	970 1/min
Laufradtyp	radial
Drehzahlsteuerbar	✓
Reversierbarkeit	–
Spannungsart	Drehstrom
Bemessungsspannung	400 V
Netzfrequenz	50 Hz
Nennleistung	1.100 W
I_{Nenn}	2,8 A
Schutzart	IP 55
Wärmeklasse	F
Polumschaltbar	–
Einbauort	Dach
Einbaulage	senkrecht
Material Gehäuse	Aluminium / Stahlblech verzinkt
Material Laufrad	Stahlblech, verzinkt
Farbe	silber
Gewicht	80 kg
Gewicht mit Verpackung	91 kg
Nennweite	630 mm
Breite	1.100 mm
Höhe	810 mm
Tiefe	1.100 mm
Breite mit Verpackung	1.150 mm
Höhe mit Verpackung	965 mm
Tiefe mit Verpackung	1.150 mm
Fördermitteltemperatur bei I_{Max}	65 °C bis 150 °C
PTC DIN 44082	M 100

DRD HT 63/6

Verpackungseinheit	1 Stück
Sortiment	C
GTIN (EAN)	4012799730170

Schallleistungspegel im Oktavspektrum

	63 Hz	125 Hz	250 Hz	500 Hz	1 kHz	2 kHz	4 kHz	8 kHz	Gesamt
L_{WA5}, S5 (dB(A))	56,9	67,9	74,1	76,2	77,4	75,3	69,1	59,6	82,3

L_{WA5} = Freiansaug-Schallleistungspegel in dB

Kennlinie

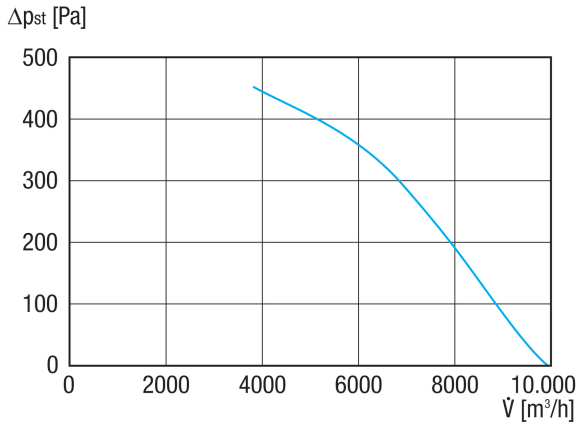

DRD HT 63/6
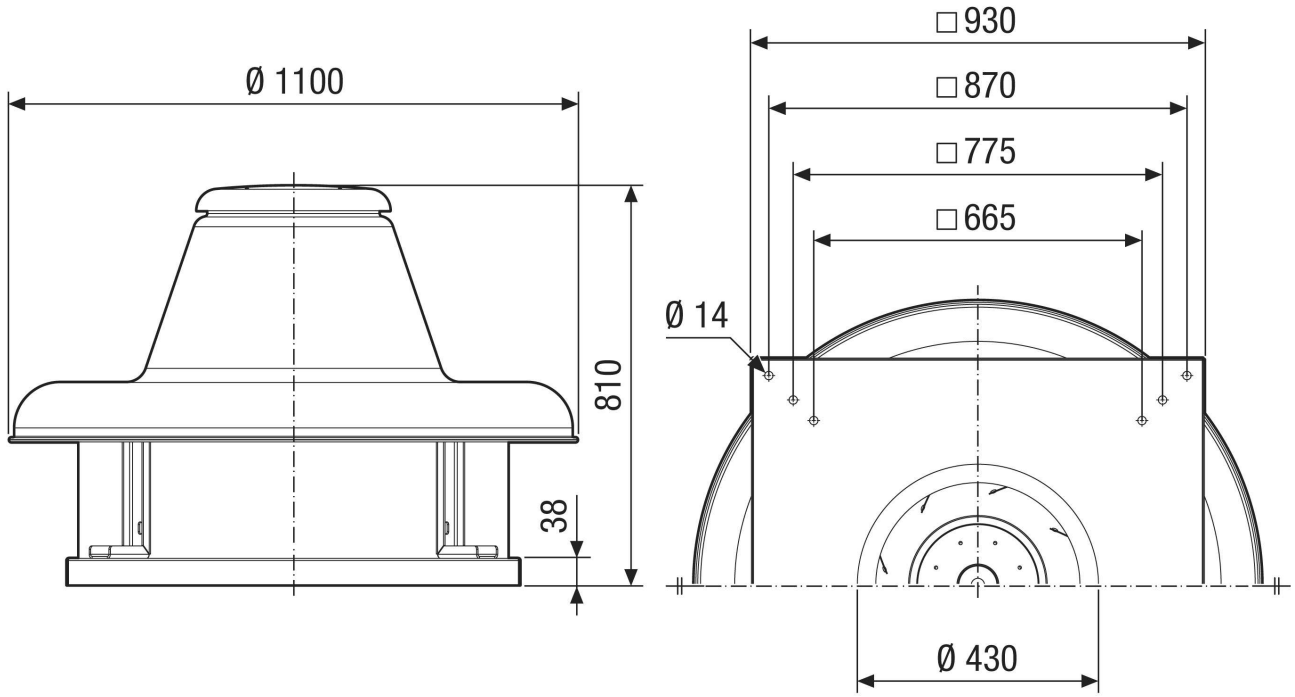
Maßzeichnung [mm]