# DRD HT 80/8 2V

| | |
|---|---|
| Artikelnummer | 0073.0027 |

## Kurzinformation

Radial-Dachventilator für Hochtemperaturen, Nennleistung 2,6 kW/3,7 kW, Drehstrom mit zwei Drehzahlen

## Einsatzbeispiele

Wohngebäude, Industriegebäude, Gewerbegebäude

## Technische Daten

| | |
|---|---|
| Fördervolumen | 15.000 m³/h / 20.000 m³/h |
| Drehzahl | 720 1/min / 970 1/min |
| Laufradtyp | radial |
| Drehzahlsteuerbar | ✓ |
| Reversierbarkeit | – |
| Spannungsart | Drehstrom |
| Bemessungsspannung | 400 V |
| Netzfrequenz | 50 Hz |
| Nennleistung | 2.600 W / 3.700 W |
| $I_{Nenn}$ | 8,43 A / 9,32 A |
| Schutzart | IP 55 |
| Wärmeklasse | F |
| Polumschaltbar | ✓ |
| Einbauort | Dach |
| Einbaulage | senkrecht |
| Material Gehäuse | Aluminium / Stahlblech verzinkt |
| Material Laufrad | Stahlblech, verzinkt |
| Farbe | silber |
| Gewicht | 145 kg |
| Gewicht mit Verpackung | 157 kg |
| Nennweite | 800 mm |
| Breite | 815 mm |
| Höhe | 950 mm |
| Tiefe | 1.100 mm |
| Breite mit Verpackung | 1.150 mm |
| Höhe mit Verpackung | 1.100 mm |
| Tiefe mit Verpackung | 1.150 mm |
| Fördermitteltemperatur bei $I_{Max}$ | 65 °C bis 150 °C |
| PTC DIN 44082 | M 100 |

# DRD HT 80/8 2V

| | |
|---|---|
| Verpackungseinheit | 1 Stück |
| Sortiment | C |
| GTIN (EAN) | 4012799730279 |

## Schallleistungspegel im Oktavspektrum

| | 63 Hz | 125 Hz | 250 Hz | 500 Hz | 1 kHz | 2 kHz | 4 kHz | 8 kHz | Gesamt |
|---|---|---|---|---|---|---|---|---|---|
| **$L_{WA5}$, S5 (dB(A))** | 35 | 61 | 74 | 83 | 86 | 88 | 86 | 75 | 92 |

$L_{WA5}$ = Freiansaug-Schallleistungspegel in dB

## Kennlinie

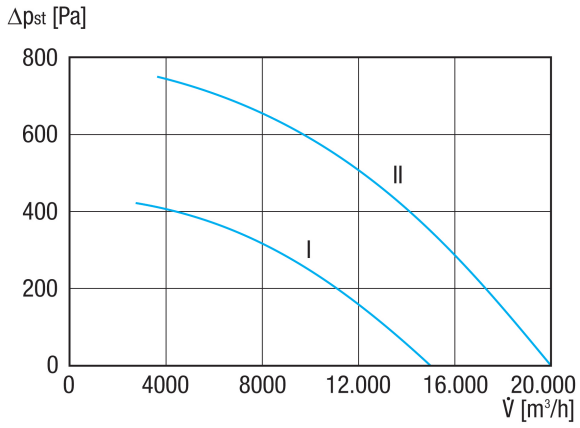


I Kennlinie für Geschwindigkeit I
II Kennlinie für Geschwindigkeit II

# DRD HT 80/8 2V
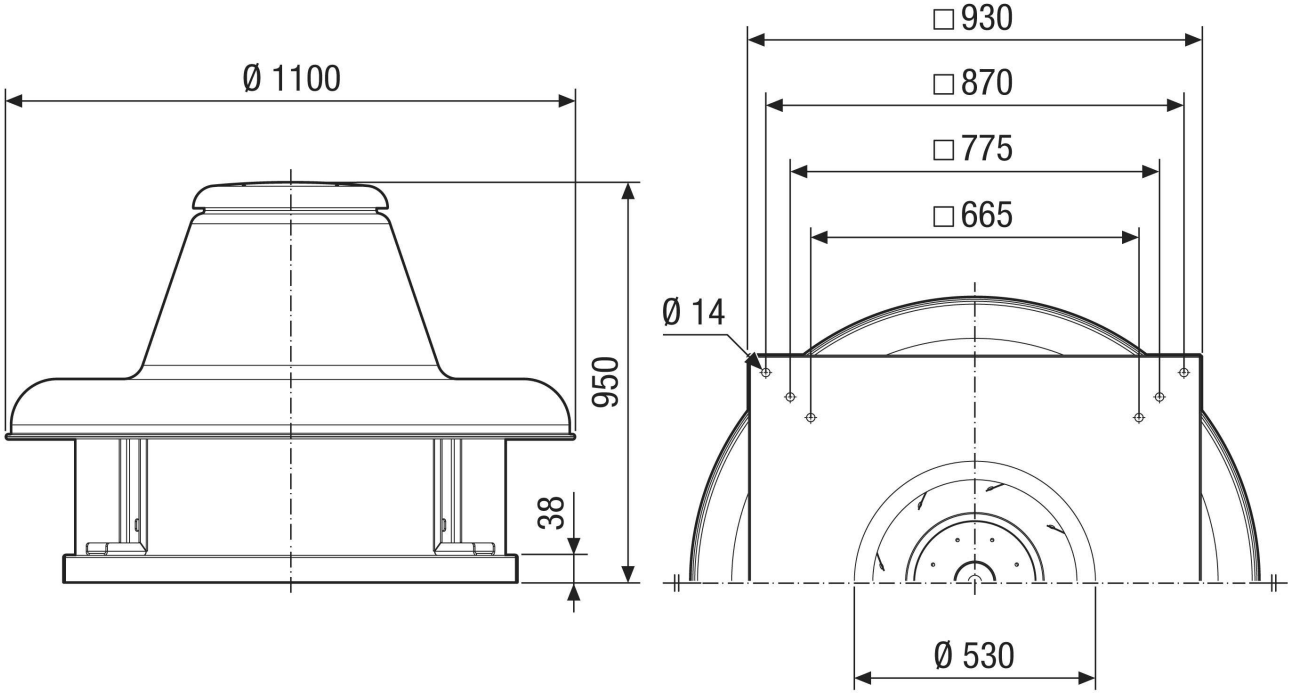
## Maßzeichnung [mm]