DRD H 63/6

Kurzinformation

Radial-Dachventilator, horizontal ausblasend, Nennleistung 1,1 kW, Drehstrom

Einsatzbeispiele

Produktionsstätte, Arbeitsstätte, Gewerberaum

Artikelnummer	0073.0058

Technische Daten

Fördervolumen	13.676 m³/h
Drehzahl	970 1/min
Laufradtyp	radial
Drehzahlsteuerbar	✓
Reversierbarkeit	–
Spannungsart	Drehstrom
Bemessungsspannung	400 V
Netzfrequenz	50 Hz
Nennleistung	1.100 W
I_{Nenn}	2,9 A
Schutzart	IP 55
Wärmeklasse	F
Polumschaltbar	–
Einbauort	Dach
Einbaulage	senkrecht
Material Gehäuse	Stahlblech, verzinkt
Material Laufrad	Stahlblech, verzinkt
Farbe	grau
Gewicht	120 kg
Gewicht mit Verpackung	128 kg
Nennweite	630 mm
Breite	930 mm
Höhe	930 mm
Tiefe	930 mm
Breite mit Verpackung	1.040 mm
Höhe mit Verpackung	1.040 mm
Tiefe mit Verpackung	1.160 mm
Fördermitteltemperatur bei I_{Max}	-20 °C bis 80 °C
PTC DIN 44082	M 100

DRD H 63/6

Verpackungseinheit	1 Stück
Sortiment	C
GTIN (EAN)	4012799730583

Schallleistungspegel im Oktavspektrum

	63 Hz	125 Hz	250 Hz	500 Hz	1 kHz	2 kHz	4 kHz	8 kHz	Gesamt
L_{WA5}, S5 (dB(A))	57	78	80	83	80	81	78	66	88

L_{WA5} = Freiansaug-Schallleistungspegel in dB

Kennlinie

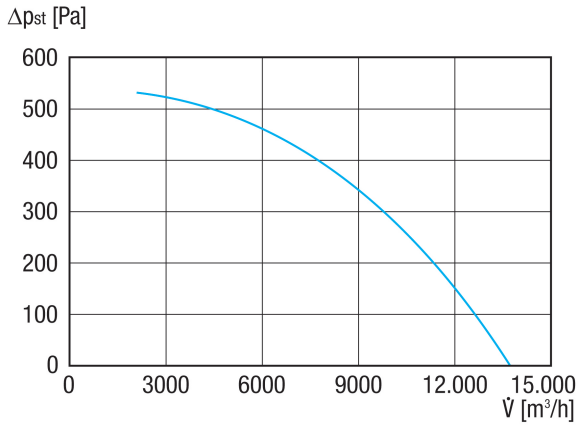

DRD H 63/6
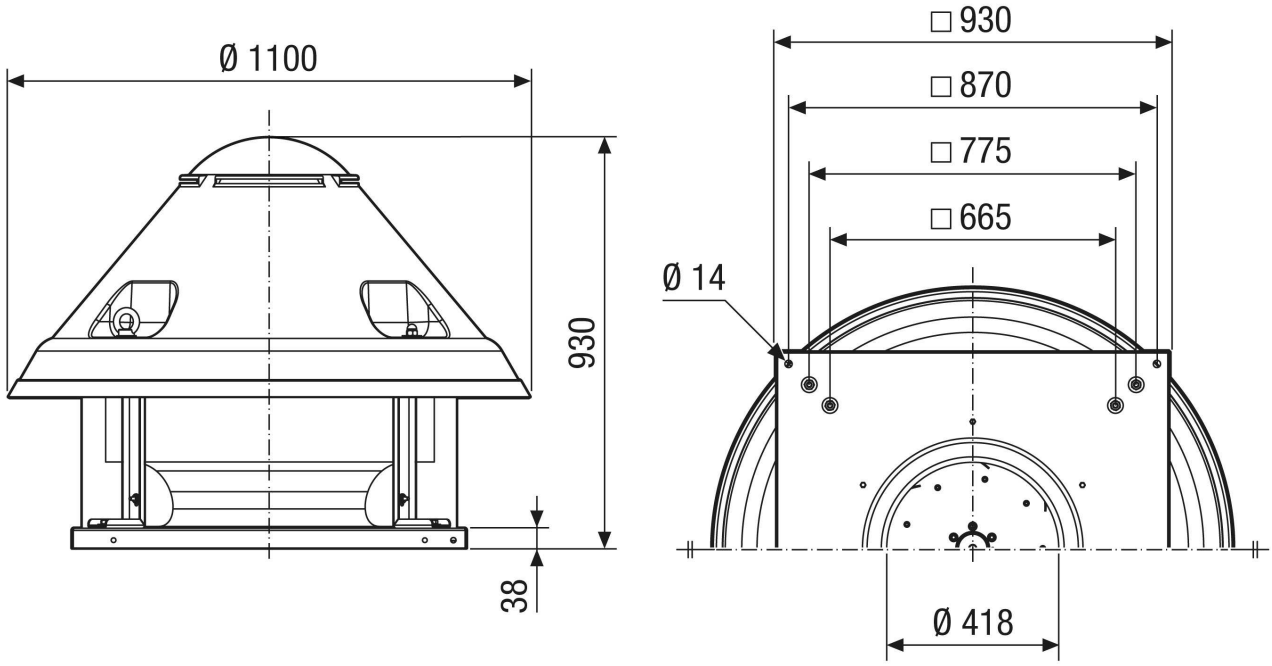
Maßzeichnung [mm]