DRD V 45/4 Ex

Artikelnummer	0073.0549

Kurzinformation

Radial-Dachventilator, vertikal ausblasend, Nennleistung 0,75 kW, Drehstrom, für den Einsatz in explosionsgefährdeten Bereichen, Medium: Gas

Einsatzbeispiele

Industriehalle, Gewerbehalle

Technische Daten

Fördervolumen	7.596 m³/h
Drehzahl	1.460 1/min
Laufradtyp	radial
Drehzahlsteuerbar	✓
Reversierbarkeit	–
Spannungsart	Drehstrom
Bemessungsspannung	400 V
Netzfrequenz	50 Hz
Nennleistung	750 W
I_{Nenn}	2 A
Schutzart	IP 55
Wärmeklasse	F
Polumschaltbar	–
Einbauort	Dach
Einbaulage	senkrecht
Material	Stahlblech, verzinkt
Material Gehäuse	Stahlblech, verzinkt
Farbe	grau
Gewicht	50 kg
Gewicht mit Verpackung	62 kg
Nennweite	450 mm
Breite	980 mm
Höhe	700 mm
Tiefe	980 mm
Breite mit Verpackung	1.020 mm
Höhe mit Verpackung	715 mm
Tiefe mit Verpackung	1.020 mm
EX-Bezeichnung nach ATEX-Richtlinie	Ex II 2 G
EX-Bezeichnung nach Norm	Ex db IIB+H2 T4 Gb X / Ex h IIB+H2 T4 Gb X

DRD V 45/4 Ex

Ta-Umgebungstemperatur	-20 °C ≤ Ta ≤ +40 °C
Betriebsart	S1
PTC DIN 44082	M 100
Temperaturklasse	T4
Verpackungseinheit	1 Stück
Sortiment	C
GTIN (EAN)	4012799735496

Schallleistungspegel im Oktavspektrum

	63 Hz	125 Hz	250 Hz	500 Hz	1 kHz	2 kHz	4 kHz	8 kHz	Gesamt
L_{WA5}, S5 (dB(A))	49	78	80	81	82	78	80	68	88

L_{WA5} = Freiansaug-Schallleistungspegel in dB

Kennlinie

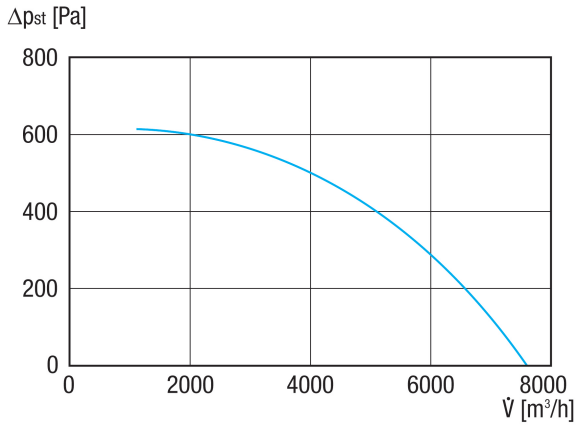
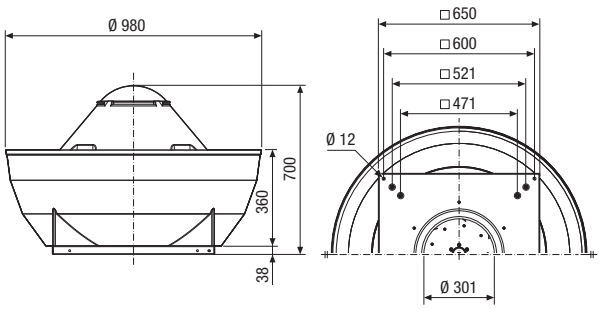
Maßzeichnung [mm]