PRODUKTDATENBLATT

DZR 35/84 B

Kurzinformation

Axial-Rohrventilator, DN350, Drehstrom, polumschaltbar

Einsatzbeispiele

Maschinenabsaugung, Ausstellungsraum, Meisterbüro, Werkstatt, Fabrikationsstätte

Artikelnummer	0086.0045

Technische Daten

Fördervolumen	1.300 m³/h / 2.700 m³/h
Drehzahl	715 1/min / 1.425 1/min
Drehzahlsteuerbar	✓
Reversierbarkeit	✓
Spannungsart	Drehstrom
Bemessungsspannung	400 V
Netzfrequenz	50 Hz
Nennleistung	40 W / 140 W
I_{Nenn}	0,1 A / 0,3 A
I_{Max}	0,11 A / 0,3 A
Schutzart	IP 55
Wärmeklasse	B
Polumschaltbar	✓
Polanzahl bei hoher Drehzahl	4
Polanzahl bei niedriger Drehzahl	8
Einbaulage	waagerecht / senkrecht
Material	Stahlblech, verzinkt
Gewicht	11 kg
Gewicht mit Verpackung	10,83 kg
Nennweite	350 mm
Breite mit Verpackung	480 mm
Höhe mit Verpackung	350 mm
Tiefe mit Verpackung	470 mm
Fördermitteltemperatur bei Nennstrom	45 °C
Fördermitteltemperatur bei I_{Max}	45 °C
Verpackungseinheit	1 Stück
Sortiment	C
GTIN (EAN)	4012799860457

DZR 35/84 B

Schallleistungspegel im Oktavspektrum

	63 Hz	125 Hz	250 Hz	500 Hz	1 kHz	2 kHz	4 kHz	8 kHz	Gesamt
L_{WA2}, hoch (dB(A))	28	41	49	57	56	51	48	33	61
L_{WA2}, nied-rig (dB(A))	24	44	35	35	36	31	26	20	46
L_{WA5}, hoch (dB(A))	29	44	61	65	64	64	59	46	70
L_{WA5}, nied-rig (dB(A))	22	41	54	43	454	44	33	20	56
L_{WA8}, hoch (dB(A))	45	52	63	72	72	72	70	67	78
L_{WA8}, nied-rig (dB(A))	31	45	48	51	50	49	39	24	56

L_{WA2} = Gehäuse-Schallleistungspegel in dB
L_{WA5} = Freiansaug-Schallleistungspegel in dB
L_{WA8} = Gehäuse- und Freiausblas-Schallleistungspegel in dB

Kennlinie

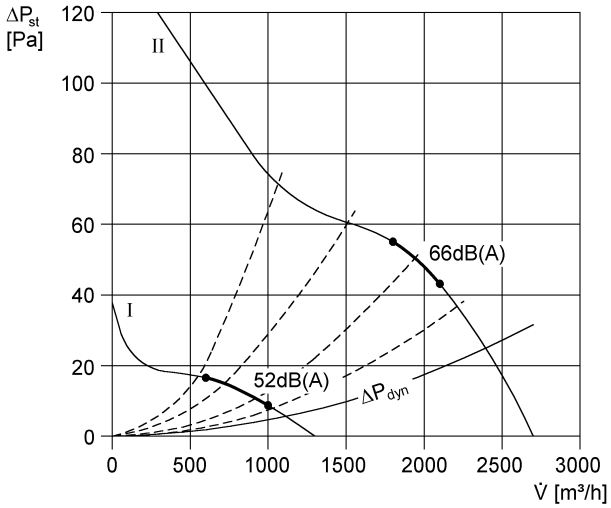

DZR 35/84 B

Maßzeichnung [mm]

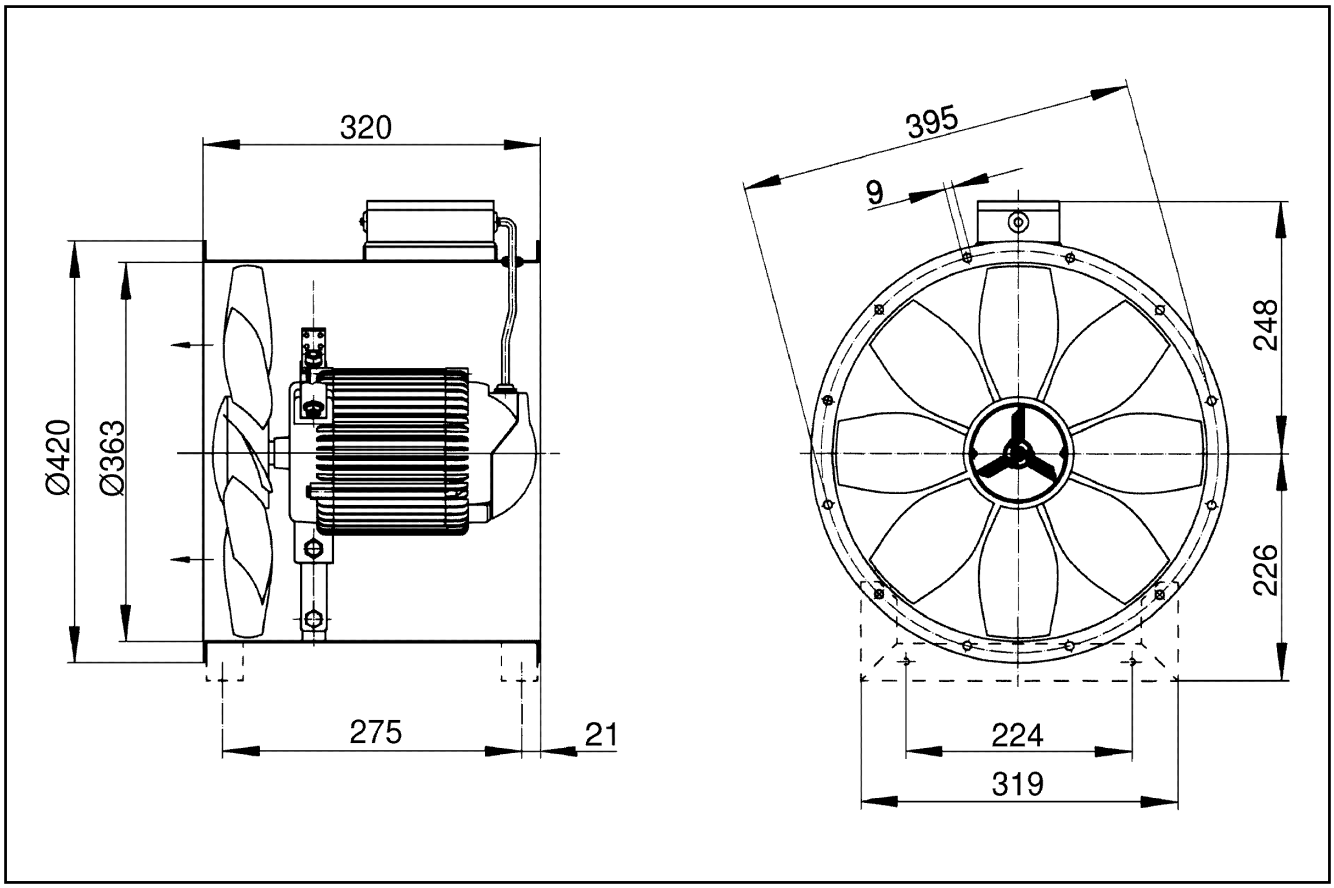

Anzahl der Flanschbohrungen: 8