EHD 31 EC

Kurzinformation

Mini-Dachventilator für den privaten oder gewerblichen Einsatz, DN 315, Fördervolumen 1.184 m³/h, Motor mit EC-Technologie

Einsatzbeispiele

Gewächshaus, Garage, Baucontainer, Meisterbüro

Artikelnummer	0073.0565

Technische Daten

Fördervolumen	1.184 m³/h
Drehzahl	3.395 1/min
Laufradtyp	radial
Drehzahlsteuerbar	✓
Reversierbarkeit	–
Spannungsart	Wechselstrom
Bemessungsspannung	230 V
Netzfrequenz	50 Hz / 60 Hz
Nennleistung	175 W
I_{Max}	1,5 A
Schutzart	IP X5
Wärmeklasse	F
Polumschaltbar	–
Netzzuleitung	3 x 1,5 mm²
Einbauort	Dach
Einbaulage	senkrecht
Material	Stahlblech, verzinkt
Farbe	silber
Gewicht	8,5 kg
Gewicht mit Verpackung	9,3 kg
Nennweite	315 mm
Breite	484 mm
Höhe	484 mm
Tiefe	358 mm
Breite mit Verpackung	555 mm
Höhe mit Verpackung	575 mm
Tiefe mit Verpackung	415 mm
Fördermitteltemperatur bei I_{Max}	-20 °C bis 60 °C
Schalldruckpegel	53 dB(A) (Abstand 3 m, Freifeldbedingungen)

EHD 31 EC

Verpackungseinheit	1 Stück
Sortiment	E
GTIN (EAN)	4012799735656

Schallleistungspegel im Oktavspektrum

	63 Hz	125 Hz	250 Hz	500 Hz	1 kHz	2 kHz	4 kHz	8 kHz	Gesamt
L_{WA3}, S3 (dB(A))	–	–	–	–	–	–	–	–	74

LWA3

Kennlinie

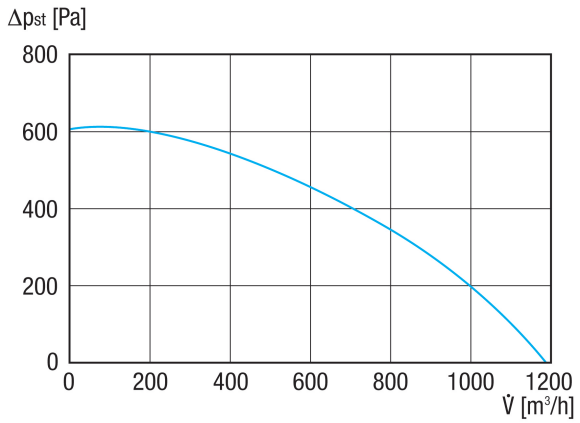

EHD 31 EC
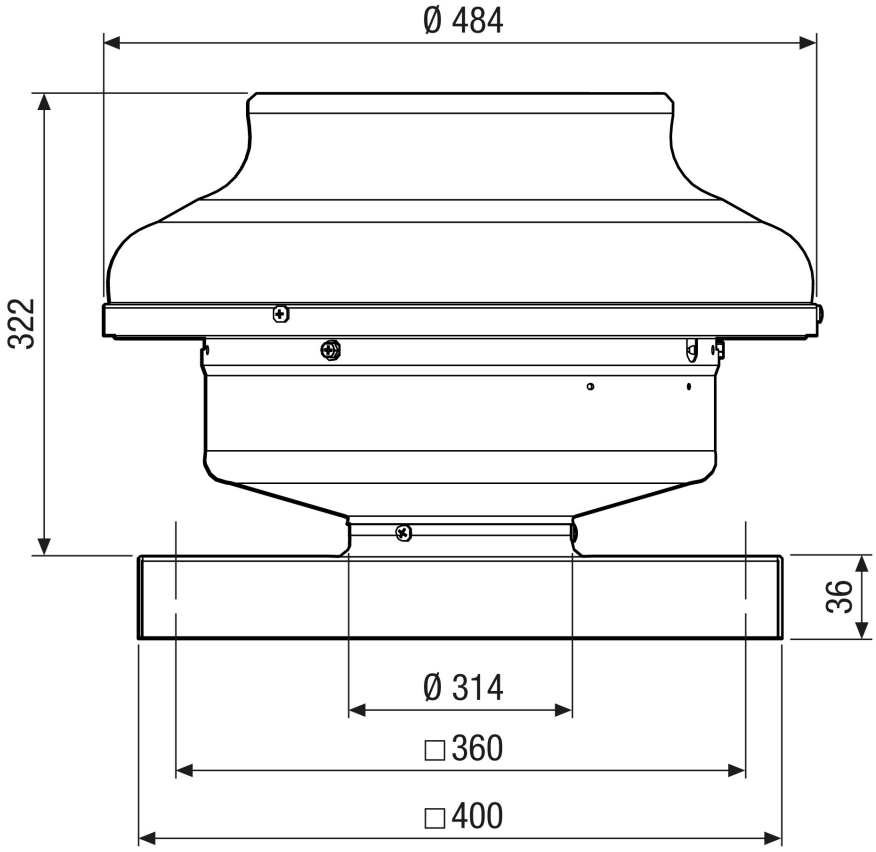
Maßzeichnung [mm]