ELI 63 Ex

Kurzinformation

Elastischer Verbindungsstutzen zur schall- und vibrations-gedämpften Verbindung von Lüftungsanleitungen, für den Einsatz in explosionsgefährdeten Bereichen geeignet, DN 630

Artikelnummer	0073.0578

Technische Daten

Material	Stahlblech, epoxidbeschichtet
Farbe	grau
Gewicht	11 kg
Gewicht mit Verpackung	11 kg
Breite	730 mm
Höhe	635 mm
Tiefe	203 mm
Breite mit Verpackung	730 mm
Höhe mit Verpackung	635 mm
Tiefe mit Verpackung	203 mm
Verpackungseinheit	1 Stück
Sortiment	C
GTIN (EAN)	4012799735786
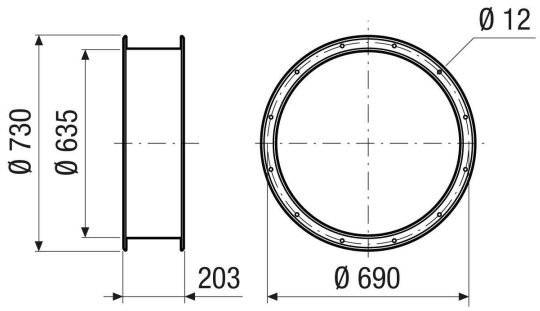
Maßzeichnung [mm]