ELI 71 Ex

Kurzinformation

Elastischer Verbindungsstutzen zur schall- und vibrations-gedämpften Verbindung von Lüftungsleitungen, für den Einsatz in explosionsgefährdeten Bereichen geeignet, DN 710

Artikelnummer	0073.0579

Technische Daten

Material	Stahlblech, epoxidbeschichtet
Farbe	grau
Gewicht	13 kg
Gewicht mit Verpackung	13 kg
Breite	810 mm
Höhe	708 mm
Tiefe	203 mm
Breite mit Verpackung	810 mm
Höhe mit Verpackung	708 mm
Tiefe mit Verpackung	203 mm
Verpackungseinheit	1 Stück
Sortiment	C
GTIN (EAN)	4012799735793
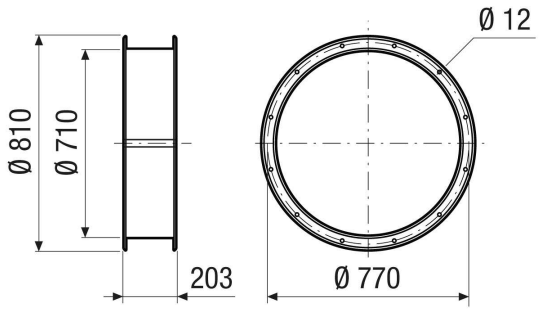
Maßzeichnung [mm]