ELI 90 Ex

Kurzinformation

Elastischer Verbindungsstutzen zur schall- und vibrations-gedämpften Verbindung von Lüftungsleitungen, für den Einsatz in explosionsgefährdeten Bereichen geeignet, DN 900

Artikelnummer	0073.0581

Technische Daten

Material	Stahlblech, epoxidbeschichtet
Farbe	grau
Gewicht	23 kg
Gewicht mit Verpackung	23 kg
Breite	1.030 mm
Höhe	908 mm
Tiefe	203 mm
Breite mit Verpackung	1.030 mm
Höhe mit Verpackung	908 mm
Tiefe mit Verpackung	203 mm
Verpackungseinheit	1 Stück
Sortiment	C
GTIN (EAN)	4012799735816
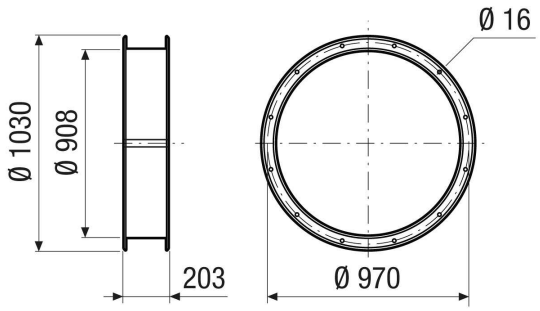
Maßzeichnung [mm]