ESR 31-2 EC

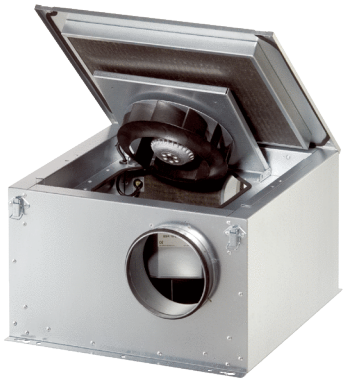

Kurzinformation

Schallgedämmte Lüftungsbox mit EC-Motor und ausschwenkbarem Ventilator, DN 315, Wechselstrom

Einsatzbeispiele

Gewerberaum, Ausstellungsraum, Büro, Meisterbüro, Umkleidekabine

Artikelnummer	0080.0714

Technische Daten

Fördervolumen	2.050 m³/h
Drehzahl	3.670 1/min
Drehzahlsteuerbar	✓
Bemessungsspannung	230 V
Netzfrequenz	50 Hz
Nennleistung	538 W
I_{Nenn}	2,1 A
I_{Max}	2,1 A
Schutzart	IP 44
Wärmeklasse	B
Einbaulage	senkrecht / waagerecht
Material	Stahlblech, verzinkt
Material Gehäuse	Stahlblech, verzinkt
Farbe	silber
Gewicht	26,14 kg
Gewicht mit Verpackung	28,62 kg
Ventilator ausschwenkbar	✓
Nennweite	315 mm
Breite	540 mm
Höhe	385 mm
Tiefe	610 mm
Breite mit Verpackung	560 mm
Höhe mit Verpackung	420 mm
Tiefe mit Verpackung	690 mm
Fördermitteltemperatur bei I_{Max}	-20 °C bis 50 °C
Verpackungseinheit	1 Stück
Sortiment	E
GTIN (EAN)	4012799807148

ESR 31-2 EC

Schallleistungspegel im Oktavspektrum

	63 Hz	125 Hz	250 Hz	500 Hz	1 kHz	2 kHz	4 kHz	8 kHz	Gesamt
L_{WA2}, hoch (dB(A))	47	60	62	63	60	65	65	54	70
L_{WA5}, hoch (dB(A))	54	65	72	68	72	71	68	62	77
L_{WA6}, hoch (dB(A))	57	68	78	83	88	89	84	76	92

L_{WA2} = Gehäuse-Schallleistungspegel in dB
L_{WA5} = Freiansaug-Schallleistungspegel in dB
L_{WA6} = Freiausblas-Schallleistungspegel in dB

Kennlinie

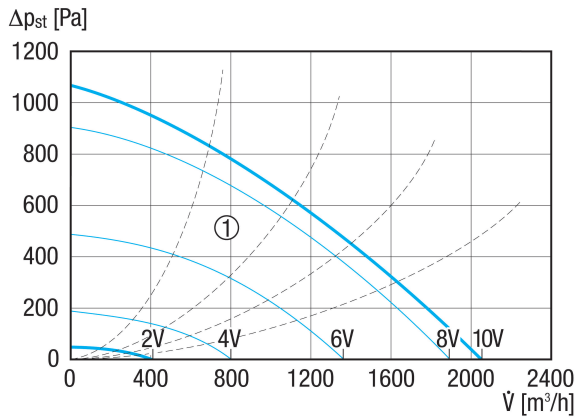

① Hilfskennlinien zu Steuerspannung 2 - 10 V

ESR 31-2 EC
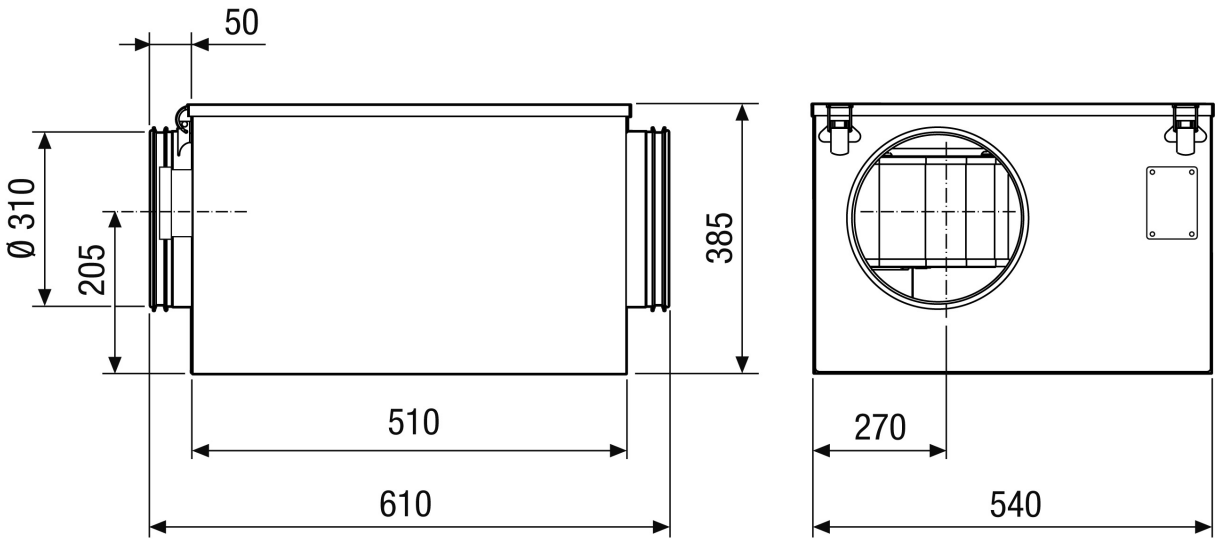
Maßzeichnung [mm]