EZR 45/6 B

Kurzinformation

Axial-Rohrventilator, DN450, Wechselstrom

Einsatzbeispiele

Maschinenabsaugung, Ausstellungsraum, Meisterbüro, Werkstatt, Fabrikationsstätte

Artikelnummer	0086.0010

Technische Daten

Fördervolumen	4.200 m³/h
Drehzahl	930 1/min
Drehzahlsteuerbar	–
Reversierbarkeit	✓
Spannungsart	Wechselstrom
Bemessungsspannung	230 V
Netzfrequenz	50 Hz
Nennleistung	190 W
I_{Nenn}	0,9 A
I_{Max}	1,1 A
Schutzart	IP 55
Wärmeklasse	B
Polumschaltbar	–
Einbaulage	waagerecht / senkrecht
Material	Stahlblech, verzinkt
Gewicht	14,54 kg
Gewicht mit Verpackung	16,25 kg
Nennweite	450 mm
Breite mit Verpackung	575 mm
Höhe mit Verpackung	580 mm
Tiefe mit Verpackung	340 mm
Fördermitteltemperatur bei Nennstrom	60 °C
Fördermitteltemperatur bei I_{Max}	60 °C
Verpackungseinheit	1 Stück
Sortiment	C
GTIN (EAN)	4012799860105

EZR 45/6 B

Schallleistungspegel im Oktavspektrum

	63 Hz	125 Hz	250 Hz	500 Hz	1 kHz	2 kHz	4 kHz	8 kHz	Gesamt
L_{WA2}, S1 (dB(A))	34	65	53	61	56	49	44	26	48
L_{WA2}, S2 (dB(A))	39	74	62	69	66	64	56	44	57
L_{WA2}, S3 (dB(A))	39	74	62	69	66	64	56	44	62
L_{WA2}, S4 (dB(A))	–	–	–	–	–	–	–	–	64
L_{WA2}, S5 (dB(A))	–	–	–	–	–	–	–	–	67
L_{WA5}, S1 (dB(A))	–	–	–	–	–	–	–	–	57
L_{WA5}, S2 (dB(A))	–	–	–	–	–	–	–	–	68
L_{WA5}, S3 (dB(A))	–	–	–	–	–	–	–	–	72
L_{WA5}, S4 (dB(A))	–	–	–	–	–	–	–	–	74
L_{WA5}, S5 (dB(A))	–	–	–	–	–	–	–	–	77
L_{WA6}, S1 (dB(A))	–	–	–	–	–	–	–	–	57
L_{WA6}, S2 (dB(A))	–	–	–	–	–	–	–	–	68
L_{WA6}, S3 (dB(A))	–	–	–	–	–	–	–	–	72
L_{WA6}, S4 (dB(A))	–	–	–	–	–	–	–	–	74
L_{WA6}, S5 (dB(A))	–	–	–	–	–	–	–	–	77

L_{WA2} = Gehäuse-Schallleistungspegel in dB
L_{WA5} = Freiansaug-Schallleistungspegel in dB
L_{WA6} = Freiausblas-Schallleistungspegel in dB

EZR 45/6 B

Kennlinie

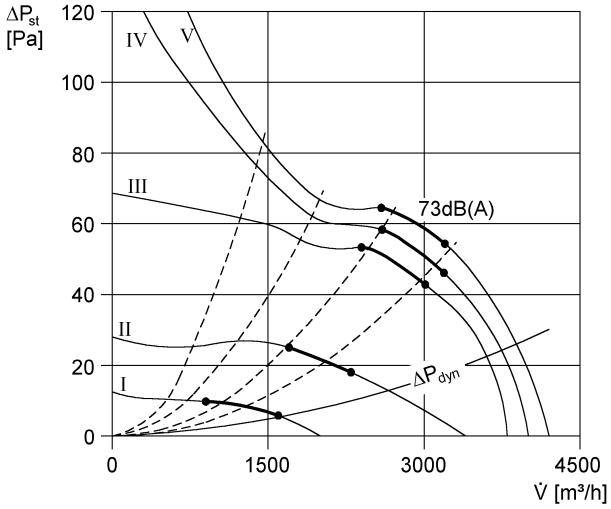

Maßzeichnung [mm]

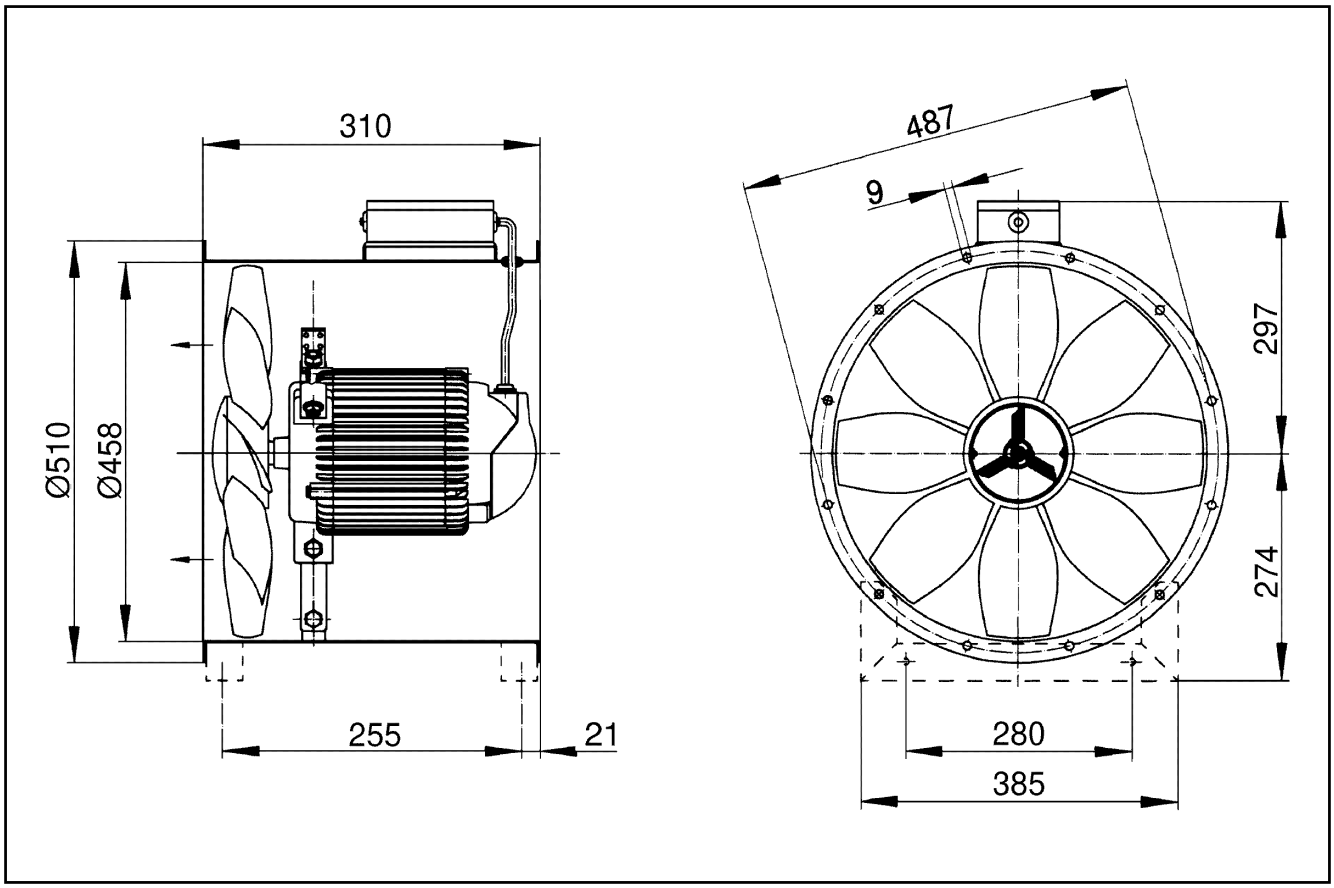

Anzahl der Flanschbohrungen: 12