FK-HB-45

Kurzinformation

Horizontalbogen 45°, Muffenmaß

Artikelnummer	0059.0207

Technische Daten

Luftrichtung	Belüftung
Einbauort	Dämmschicht / Fensterlaibung
Material	PS
Farbe	weiß
Gewicht	0,21 kg
Gewicht mit Verpackung	0,22 kg
Winkelmass	45 °
Breite	250 mm
Höhe	36 mm
Tiefe	230 mm
Breite mit Verpackung	251 mm
Höhe mit Verpackung	37 mm
Tiefe mit Verpackung	231 mm
Umgebungstemperatur	60 °C
Verpackungseinheit	1 Stück
Sortiment	B
GTIN (EAN)	4012799592075

FK-HB-45
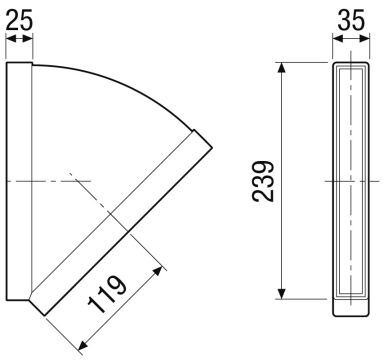
Maßzeichnung [mm]