PRODUKTDATENBLATT

FK-HB-90

Kurzinformation

Horizontalbogen 90°, Muffenmaß

Artikelnummer	0059.0196

Technische Daten

Luftrichtung	Belüftung
Einbauort	Dämmschicht / Fensterlaibung
Material	HIPS
Brandverhalten	Klassifizierung nach DIN EN 13 501-1: "E"
Farbe	weiß
Gewicht	0,35 kg
Gewicht mit Verpackung	0,36 kg
Winkelmass	90 °
Breite	265 mm
Höhe	35 mm
Tiefe	265 mm
Breite mit Verpackung	266 mm
Höhe mit Verpackung	36 mm
Tiefe mit Verpackung	266 mm
Umgebungstemperatur	60 °C
Verpackungseinheit	1 Stück
Sortiment	B
GTIN (EAN)	4012799591962

FK-HB-90
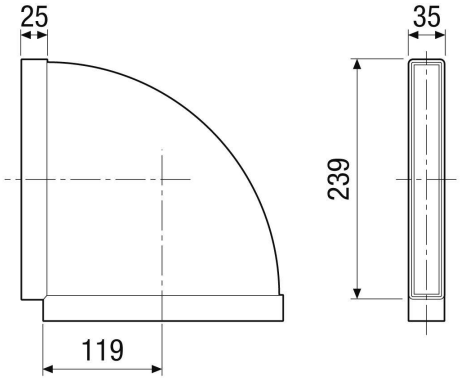
Maßzeichnung [mm]