FUI 71

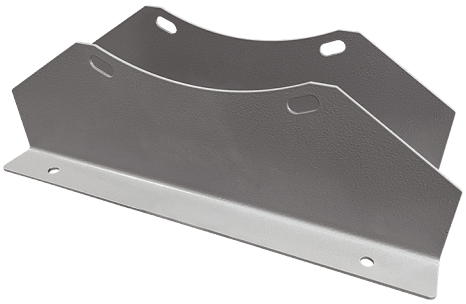

Kurzinformation

Befestigungsfüße zur Montage von Ventilatoren DAR/DAR Ex an Wänden, Decken oder auf Konsolen, DN 710

Artikelnummer	0073.0226

Technische Daten

Material	Stahlblech, epoxidbeschichtet
Farbe	grau
Gewicht	3,1 kg
Gewicht mit Verpackung	3,1 kg
Breite	700 mm
Höhe	207 mm
Tiefe	40 mm
Breite mit Verpackung	700 mm
Höhe mit Verpackung	207 mm
Tiefe mit Verpackung	40 mm
Verpackungseinheit	1 Stück
Sortiment	C
GTIN (EAN)	4012799732266
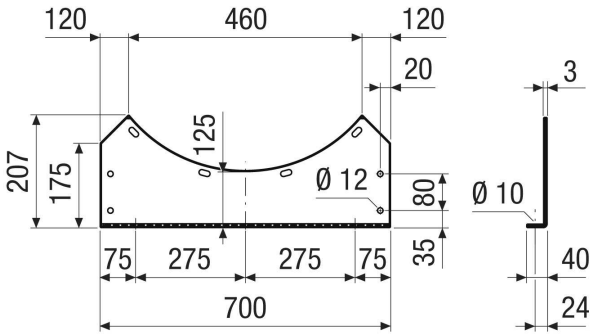
Maßzeichnung [mm]