GFI 71

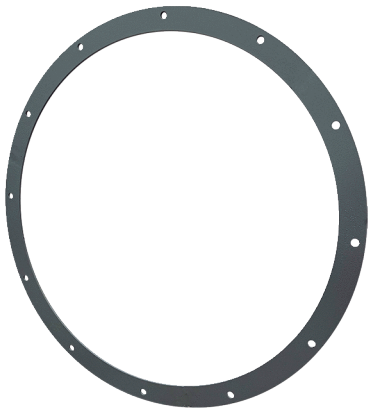

Kurzinformation

Gegenflansch zur Montage von Ventilatoren an Rohren, DN 710

Artikelnummer	0073.0260

Technische Daten

Material	Stahlblech
Farbe	grau
Gewicht	3,3 kg
Gewicht mit Verpackung	3,3 kg
Geeignet für Nennweite	710 mm
Breite	800 mm
Höhe	800 mm
Tiefe	5 mm
Breite mit Verpackung	800 mm
Höhe mit Verpackung	800 mm
Tiefe mit Verpackung	5 mm
Verpackungseinheit	1 Stück
Sortiment	C
GTIN (EAN)	4012799732600
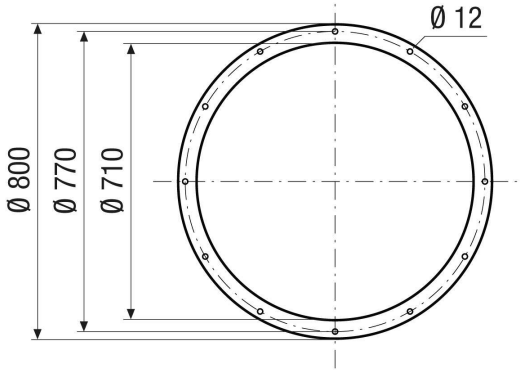
Maßzeichnung [mm]