GRK 20/4 D

Kurzinformation

Radialgebläse aus Kunststoff mit rechteckigem Ausblas, Baugröße 200, Drehstrom

Einsatzbeispiele

Industrieanwendung

Artikelnummer	0073.0307

Technische Daten

Fördervolumen	2.250 m³/h
Drehzahl	1.460 1/min
Laufradtyp	radial
Drehzahlsteuerbar	✓
Reversierbarkeit	–
Spannungsart	Drehstrom
Bemessungsspannung	400 V
Netzfrequenz	50 Hz
Nennleistung	550 W
I_{Nenn}	1,6 A
Schutzart	IP 55
Wärmeklasse	F
Polumschaltbar	–
Einbauort	Rohranschluss
Einbaulage	horizontal
Material Gehäuse	Kunststoff, Polypropylen
Material Laufrad	Kunststoff, Polypropylen
Farbe	weiß
Gewicht	15 kg
Gewicht mit Verpackung	17 kg
Baugröße	200 mm
Breite	430 mm
Höhe	503 mm
Tiefe	460 mm
Breite mit Verpackung	500 mm
Höhe mit Verpackung	570 mm
Tiefe mit Verpackung	500 mm
Fördermitteltemperatur bei I_{Max}	50 °C
PTC DIN 44082	M 100

GRK 20/4 D

Schalldruckpegel	66 dB
Verpackungseinheit	1 Stück
Sortiment	C
GTIN (EAN)	4012799733072

Kennlinie

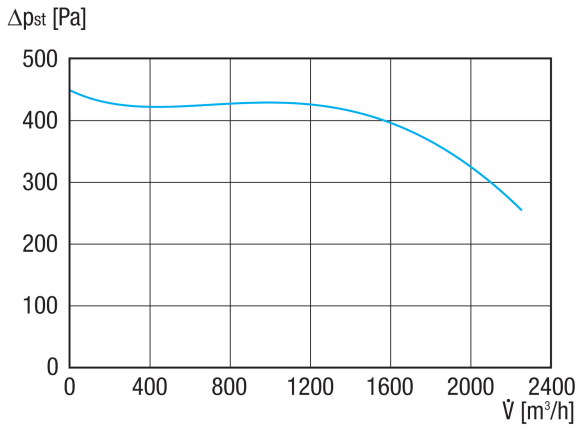

GRK 20/4 D

Maßzeichnung [mm]

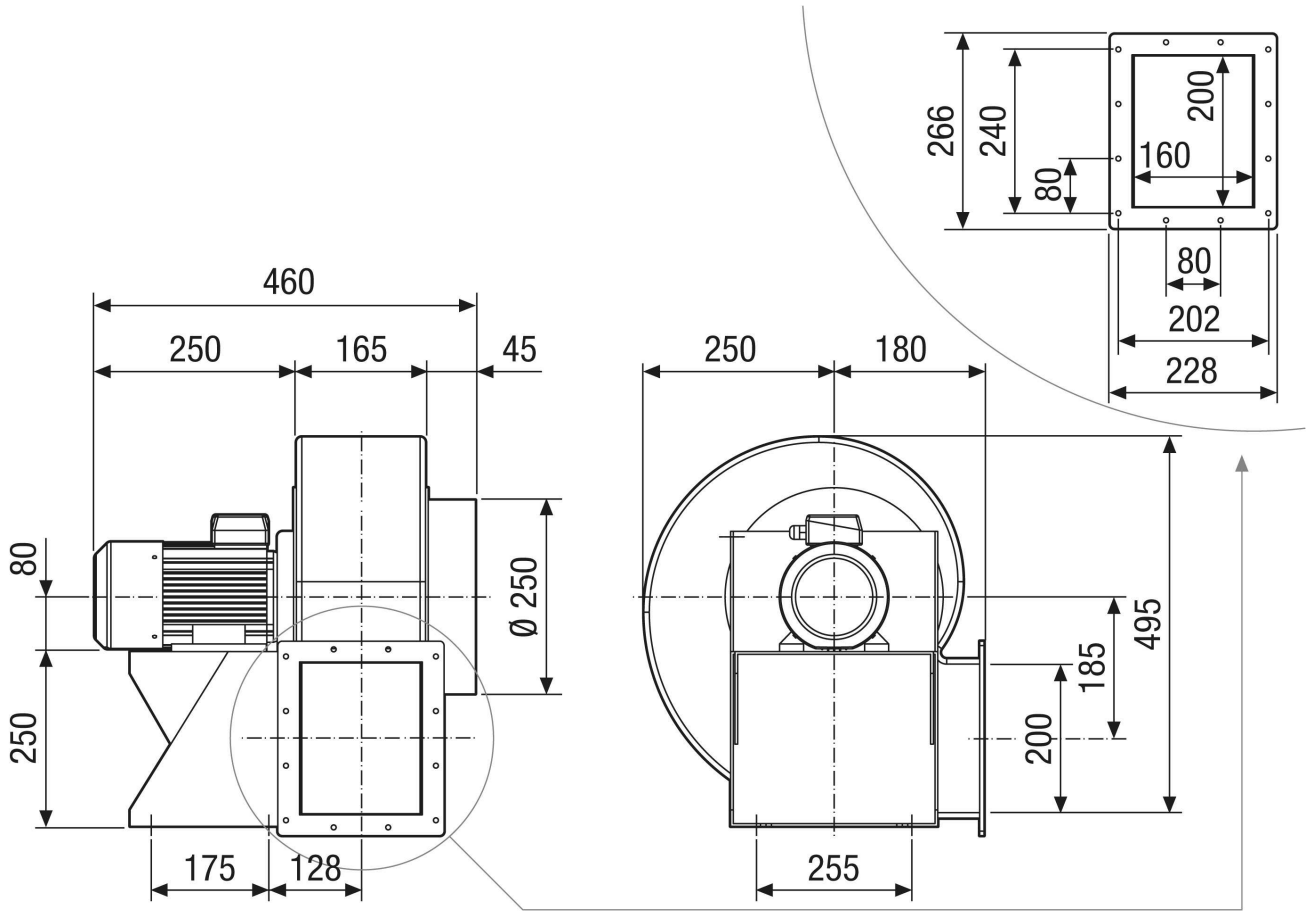

GRK 20/4 D

Maßzeichnung Gehäuseausrichtung [mm]

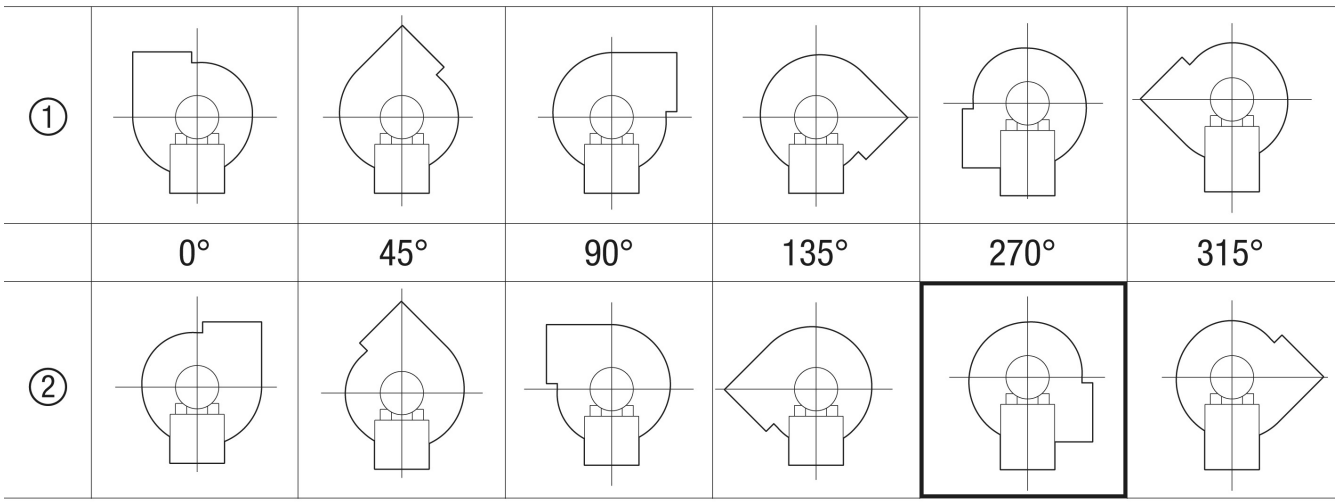

① Rechtsausführung
② Linksausführung