GRK R 50/6 D

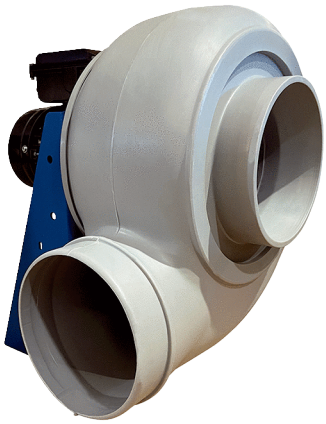

Kurzinformation

Radialgebläse aus Kunststoff mit rundem Ausblas, Baugröße 500, Drehstrom, 6-Polig

Einsatzbeispiele

Industrieanwendung

Artikelnummer	0073.0529

Technische Daten

Fördervolumen	5.600 m³/h
Drehzahl	960 1/min
Laufradtyp	radial
Drehzahlsteuerbar	✓
Reversierbarkeit	–
Spannungsart	Drehstrom
Bemessungsspannung	400 V
Netzfrequenz	50 Hz
Nennleistung	550 W
I_{Nenn}	1,8 A
Schutzart	IP 55
Wärmeklasse	F
Polumschaltbar	–
Einbauort	Rohranschluss
Einbaulage	horizontal
Material Gehäuse	Kunststoff, Polyethylen
Material Laufrad	Kunststoff, Polyethylen
Farbe	hellgrau
Gewicht	77 kg
Gewicht mit Verpackung	100 kg
Baugröße	500 mm
Breite	730 mm
Höhe	955 mm
Tiefe	840 mm
Breite mit Verpackung	800 mm
Höhe mit Verpackung	1.200 mm
Tiefe mit Verpackung	840 mm
Fördermitteltemperatur bei I_{Max}	-15 °C bis 70 °C
PTC DIN 44081	M 100

GRK R 50/6 D

Verpackungseinheit	1 Stück
Sortiment	C
GTIN (EAN)	4012799735298

Schallleistungspegel im Oktavspektrum

	63 Hz	125 Hz	250 Hz	500 Hz	1 kHz	2 kHz	4 kHz	8 kHz	Gesamt
L_{WA5}, S5 (dB(A))	53,4	65,5	74	74,4	76,6	72,8	64,6	54,5	81

L_{WA5} = Freiansaug-Schallleistungspegel in dB

Kennlinie

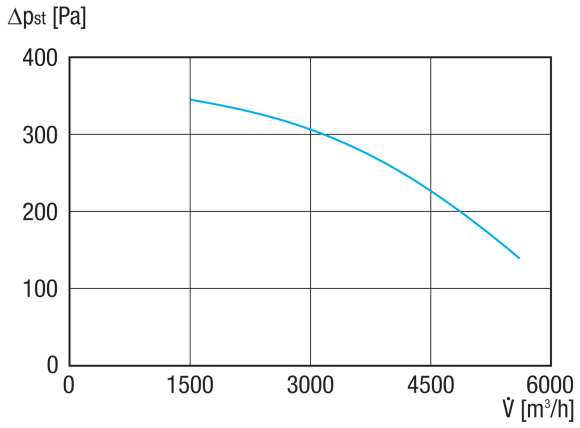

GRK R 50/6 D

Maßzeichnung [mm]

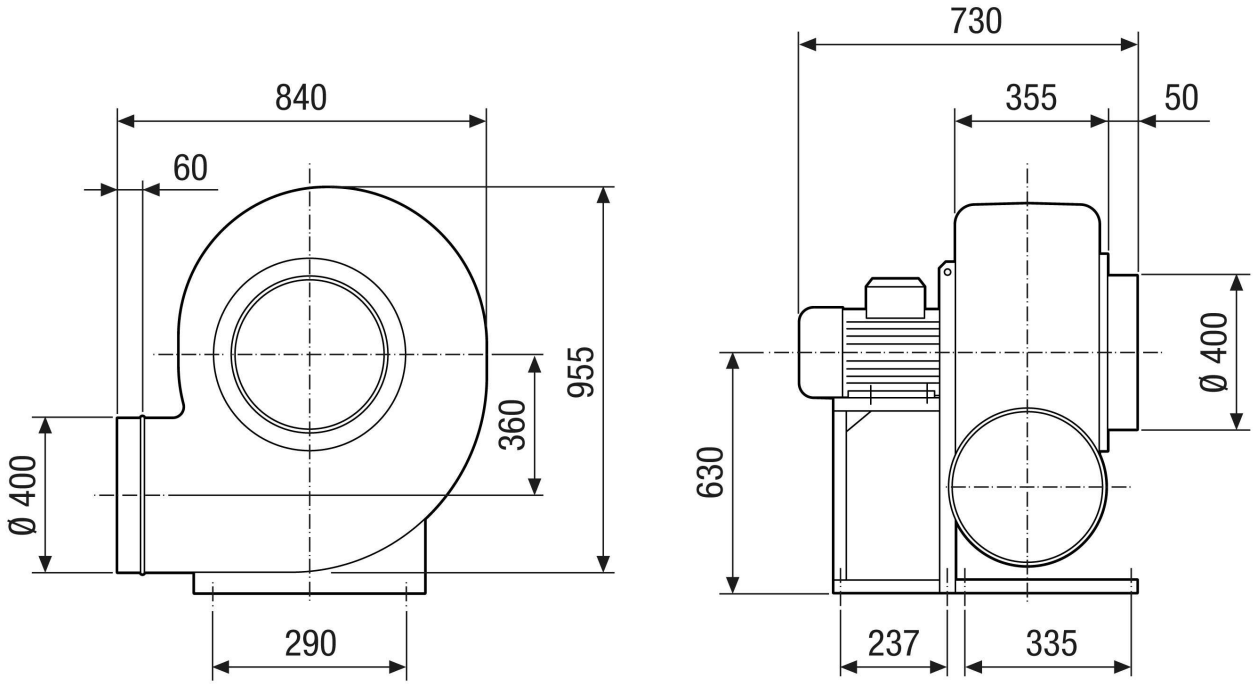

GRK R 50/6 D

Maßzeichnung Gehäuseausrichtung [mm]

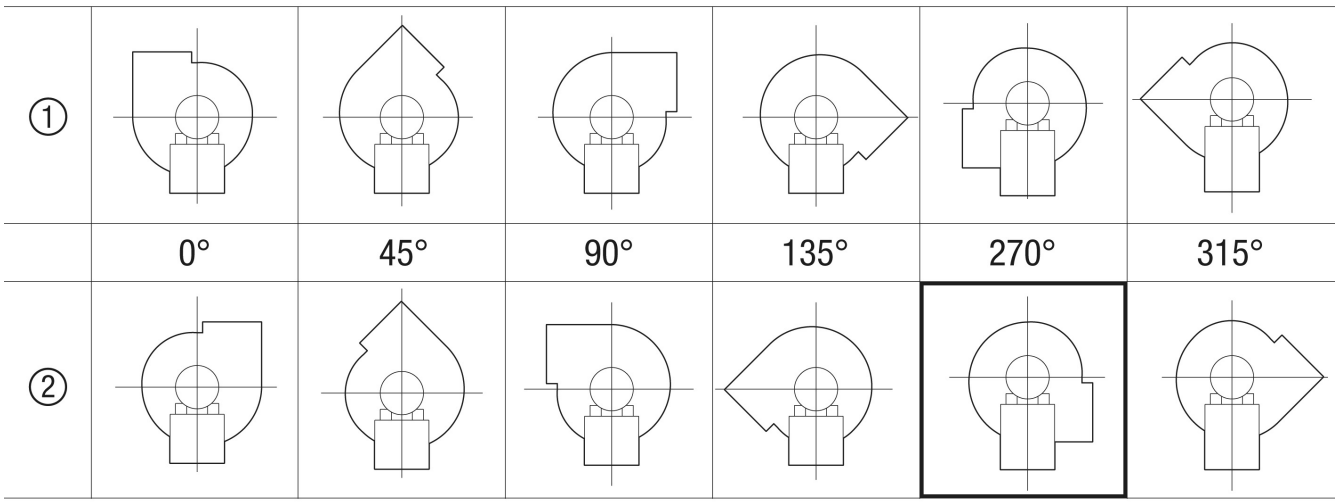

① Rechtsausführung
② Linksausführung