# GRK R 63/4 D

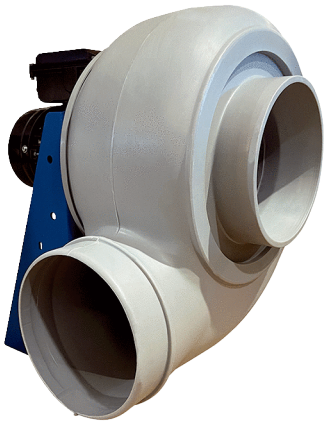

## Kurzinformation

Radialgebläse aus Kunststoff mit rundem Ausblas, Baugröße 630, Drehstrom, 4-Polig

## Einsatzbeispiele

Industrieanwendung

| | |
|---|---|
| Artikelnummer | 0073.0532 |

## Technische Daten

| | |
|---|---|
| Fördervolumen | 17.500 m³/h |
| Drehzahl | 1.440 1/min |
| Laufradtyp | radial |
| Drehzahlsteuerbar | ✓ |
| Reversierbarkeit | – |
| Spannungsart | Drehstrom |
| Bemessungsspannung | 400 V |
| Netzfrequenz | 50 Hz |
| Nennleistung | 5.500 W |
| $I_{Nenn}$ | 10,4 A |
| Schutzart | IP 55 |
| Wärmeklasse | F |
| Polumschaltbar | – |
| Einbauort | Rohranschluss |
| Einbaulage | horizontal |
| Material Gehäuse | Kunststoff, Polyethylen |
| Material Laufrad | Kunststoff, Polyethylen |
| Farbe | hellgrau |
| Gewicht | 131 kg |
| Gewicht mit Verpackung | 154 kg |
| Baugröße | 630 mm |
| Breite | 887 mm |
| Höhe | 1.200 mm |
| Tiefe | 1.110 mm |
| Breite mit Verpackung | 1.000 mm |
| Höhe mit Verpackung | 1.460 mm |
| Tiefe mit Verpackung | 1.200 mm |
| Fördermitteltemperatur bei $I_{Max}$ | -15 °C bis 70 °C |
| PTC DIN 44081 | M 100 |

# GRK R 63/4 D

| | |
|---|---|
| Verpackungseinheit | 1 Stück |
| Sortiment | C |
| GTIN (EAN) | 4012799735328 |

## Schallleistungspegel im Oktavspektrum

| | 63 Hz | 125 Hz | 250 Hz | 500 Hz | 1 kHz | 2 kHz | 4 kHz | 8 kHz | Gesamt |
|---|---|---|---|---|---|---|---|---|---|
| **$L_{WA5}$, S5 (dB(A))** | 62,1 | 74,2 | 82,7 | 83,1 | 85,3 | 81,5 | 73,3 | 63,2 | 90 |

$L_{WA5}$ = Freiansaug-Schallleistungspegel in dB

## Kennlinie

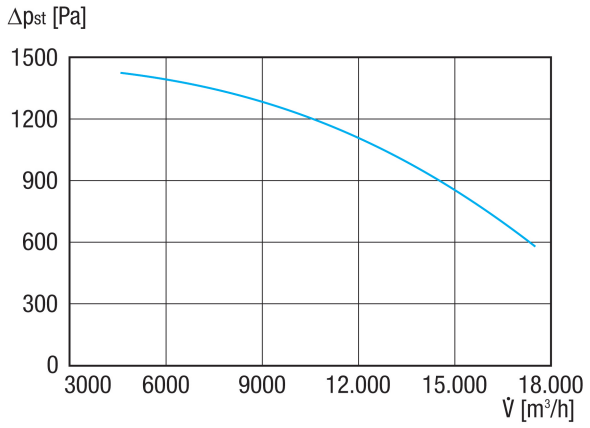

# GRK R 63/4 D

## Maßzeichnung [mm]

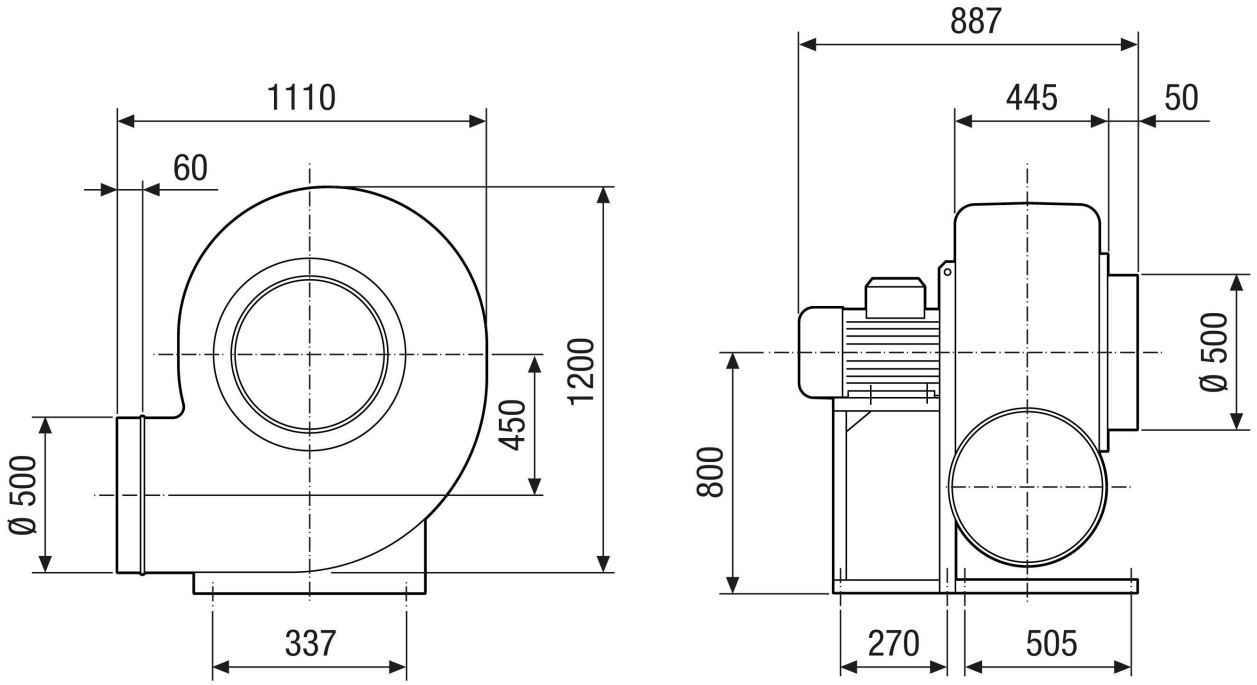

# GRK R 63/4 D

## Maßzeichnung Gehäuseausrichtung [mm]

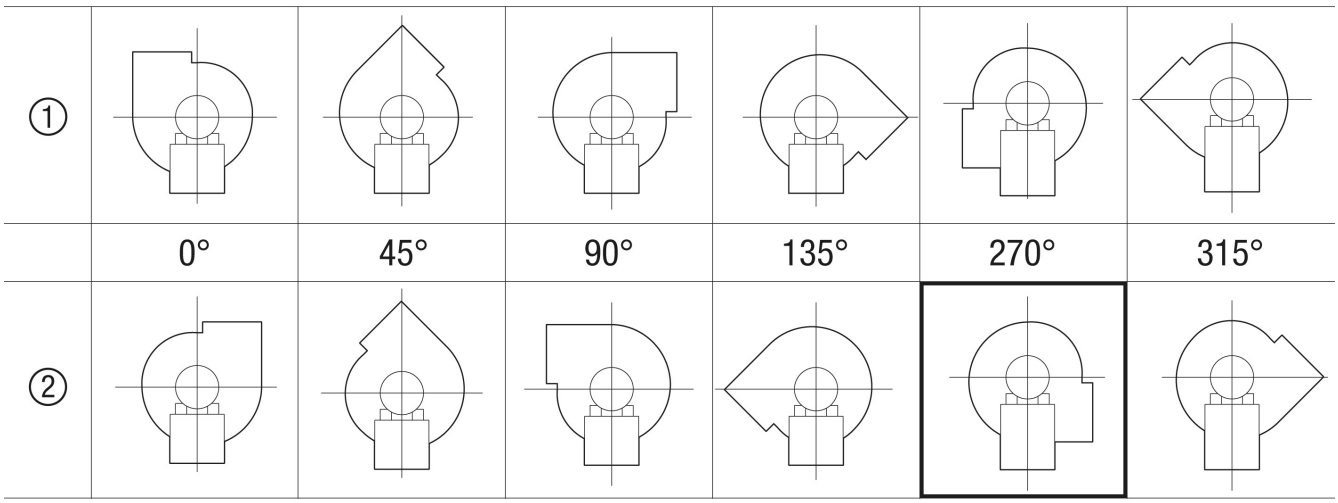


① Rechtsausführung
② Linksausführung