GSI 100

Kurzinformation

Gegenstutzen zur Verbindung zwischen Rohr DN 1000 an Ventilator

Artikelnummer	0073.0270

Technische Daten

Material	Stahlblech, beschichtet
Farbe	grau
Gewicht	5 kg
Gewicht mit Verpackung	5 kg
Geeignet für Nennweite	1.000 mm
Breite	1.130 mm
Höhe	1.130 mm
Tiefe	80 mm
Breite mit Verpackung	1.130 mm
Höhe mit Verpackung	1.130 mm
Tiefe mit Verpackung	80 mm
Verpackungseinheit	1 Stück
Sortiment	C
GTIN (EAN)	4012799732709
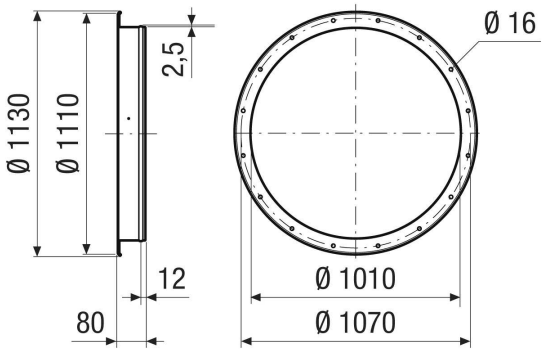
Maßzeichnung [mm]