GVI 112

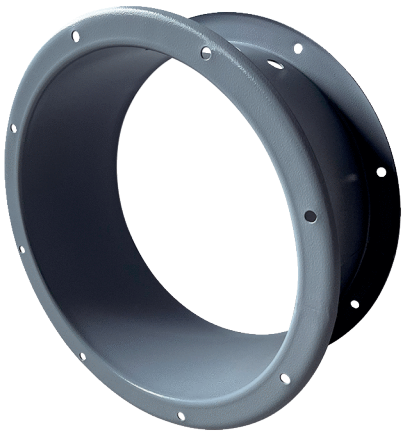

Kurzinformation

Gehäuseverlängerung zum mechanischen Schutz des Motors und Laufrades innerhalb des Ventilatorgehäuses, DN 1120

Artikelnummer	0073.0205

Technische Daten

Material	Stahlblech, epoxidbeschichtet
Farbe	grau
Gewicht	58 kg
Gewicht mit Verpackung	58 kg
Breite	1.250 mm
Höhe	1.250 mm
Tiefe	410 mm
Breite mit Verpackung	1.250 mm
Höhe mit Verpackung	1.250 mm
Tiefe mit Verpackung	410 mm
Verpackungseinheit	1 Stück
Sortiment	C
GTIN (EAN)	4012799732051
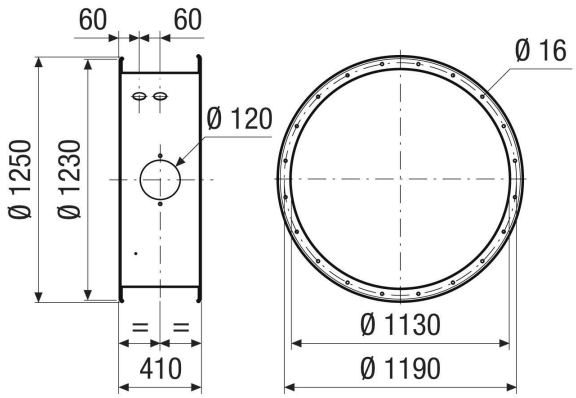
Maßzeichnung [mm]