GVI 90

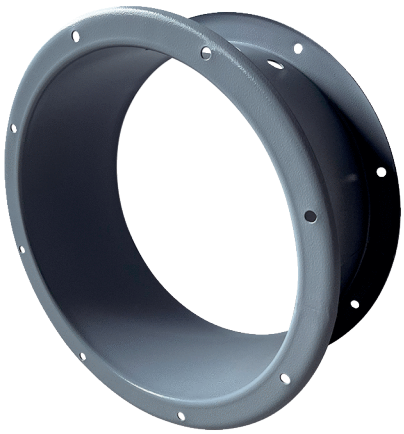

Kurzinformation

Gehäuseverlängerung zum mechanischen Schutz des Motors und Laufrades innerhalb des Ventilatorgehäuses, DN 900

Artikelnummer	0073.0203

Technische Daten

Material	Stahlblech, epoxidbeschichtet
Farbe	grau
Gewicht	30 kg
Gewicht mit Verpackung	30 kg
Breite	1.030 mm
Höhe	1.030 mm
Tiefe	340 mm
Breite mit Verpackung	1.030 mm
Höhe mit Verpackung	1.030 mm
Tiefe mit Verpackung	340 mm
Verpackungseinheit	1 Stück
Sortiment	C
GTIN (EAN)	4012799732037
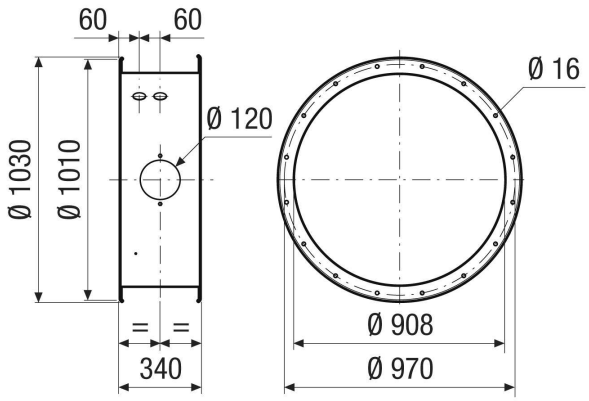
Maßzeichnung [mm]