KSP 25/15

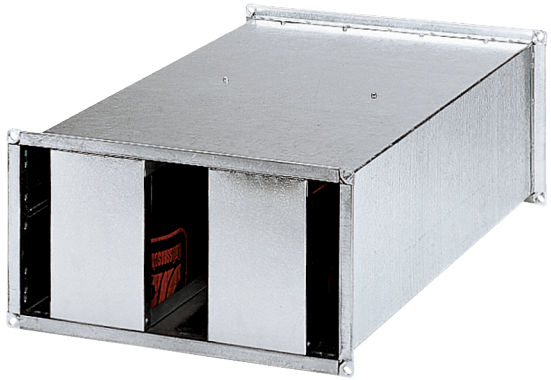

Kurzinformation

Kulissen-Schalldämpfer, Kanalmaße 500 mm x 300 mm

Artikelnummer	0092.0302

Technische Daten

Min. Strömungsgeschwindigkeit	
Max. Strömungsgeschwindigkeit	20 m/s
Einbauort	Kanal
Material Gehäuse	Stahlblech, verzinkt
Gewicht	22,07 kg
Gewicht mit Verpackung	22,1 kg
Kanalmaß	500 mm x 300 mm
Breite	540 mm
Höhe	340 mm
Tiefe	900 mm
Breite mit Verpackung	541 mm
Höhe mit Verpackung	345 mm
Tiefe mit Verpackung	905 mm
Einfügungsdämpfung bei 63 Hz	1 dB
Einfügungsdämpfung bei 125 Hz	4 dB
Einfügungsdämpfung bei 250 Hz	15 dB
Einfügungsdämpfung bei 500 Hz	19 dB
Einfügungsdämpfung bei 1 kHz	22 dB
Einfügungsdämpfung bei 2 kHz	16 dB
Einfügungsdämpfung bei 4 kHz	11 dB
Einfügungsdämpfung bei 8 kHz	10 dB
Einfügungsdämpfung Gesamt	
Einfügungsdämpfung Anmerkung	
Verpackungseinheit	1 Stück
Sortiment	D
GTIN (EAN)	4012799923022

KSP 25/15

Kennlinie für KSP 22/15, KSP 28/14, KSP 31/14 und 35/14

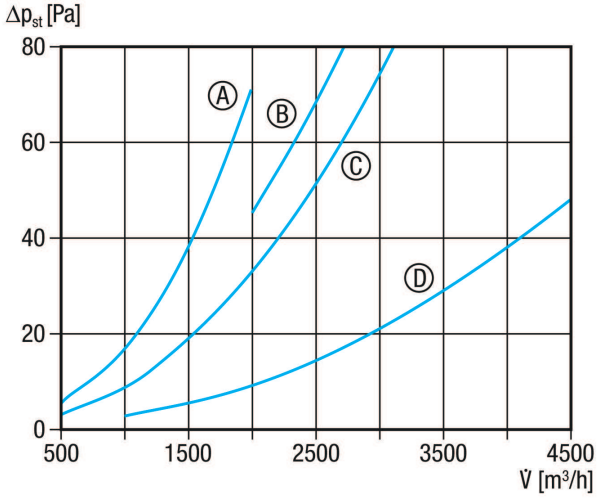

① KSP 22/15
② KSP 28/14
③ KSP 31/14
④ KSP 35/14

Maßzeichnung [mm]

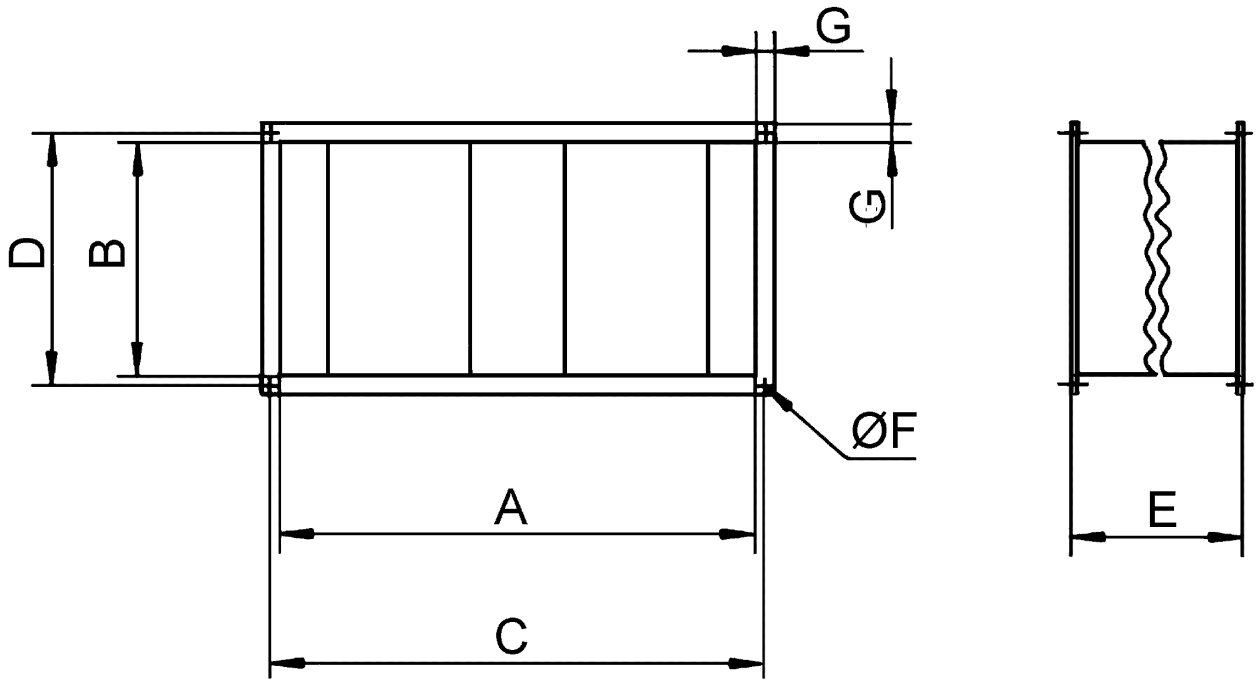

A	B	C	D	E	F	G
500	300	520	320	900	9	20

KSP 25/15