RSI 63/1000

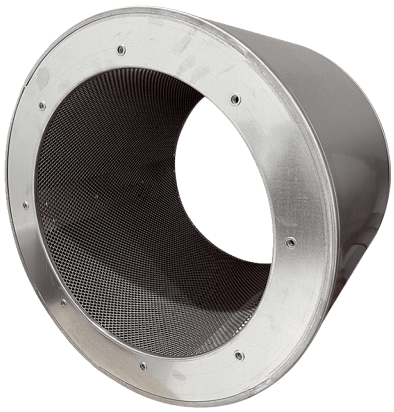

Kurzinformation

Rohrschalldämpfer ohne Kulisse, Länge 630 mm, DN 630

Artikelnummer	0073.0097

Technische Daten

Material	Stahl, verzinkt
Farbe	silber
Gewicht	24 kg
Gewicht mit Verpackung	24 kg
Breite	790 mm
Höhe	790 mm
Tiefe	630 mm
Breite mit Verpackung	790 mm
Höhe mit Verpackung	790 mm
Tiefe mit Verpackung	630 mm
Einfügungsdämpfung bei 63 Hz	1 dB
Einfügungsdämpfung bei 125 Hz	1 dB
Einfügungsdämpfung bei 250 Hz	5 dB
Einfügungsdämpfung bei 500 Hz	14 dB
Einfügungsdämpfung bei 1 kHz	10 dB
Einfügungsdämpfung bei 2 kHz	9 dB
Einfügungsdämpfung bei 4 kHz	5 dB
Einfügungsdämpfung bei 8 kHz	5 dB
Einfügungsdämpfung Gesamt	
Einfügungsdämpfung Anmerkung	
Verpackungseinheit	1 Stück
Sortiment	C
GTIN (EAN)	4012799730972

RSI 63/1000
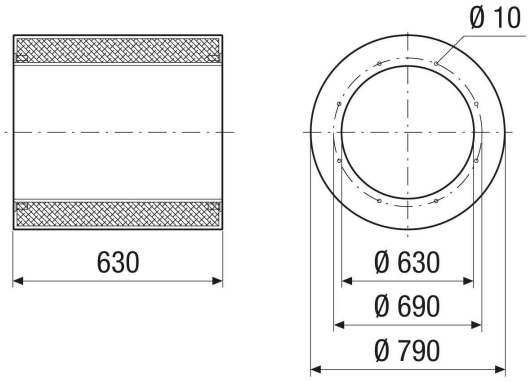
Maßzeichnung [mm]