RSI 63/2000

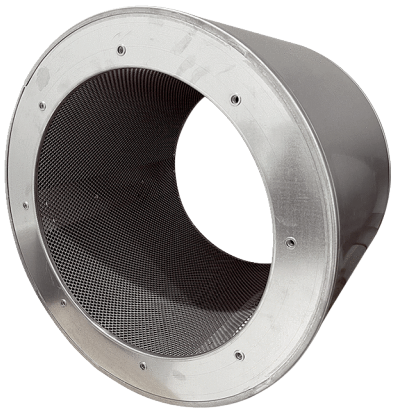

Kurzinformation

Rohrschalldämpfer ohne Kulisse, Länge 1260 mm, DN 630

Artikelnummer	0073.0099

Technische Daten

Material	Stahl, verzinkt
Farbe	silber
Gewicht	43 kg
Gewicht mit Verpackung	43 kg
Breite	790 mm
Höhe	790 mm
Tiefe	1.260 mm
Breite mit Verpackung	790 mm
Höhe mit Verpackung	790 mm
Tiefe mit Verpackung	1.260 mm
Einfügungsdämpfung bei 63 Hz	1 dB
Einfügungsdämpfung bei 125 Hz	2 dB
Einfügungsdämpfung bei 250 Hz	9 dB
Einfügungsdämpfung bei 500 Hz	25 dB
Einfügungsdämpfung bei 1 kHz	17 dB
Einfügungsdämpfung bei 2 kHz	14 dB
Einfügungsdämpfung bei 4 kHz	10 dB
Einfügungsdämpfung bei 8 kHz	7 dB
Einfügungsdämpfung Gesamt	
Einfügungsdämpfung Anmerkung	
Verpackungseinheit	1 Stück
Sortiment	C
GTIN (EAN)	4012799730996

RSI 63/2000
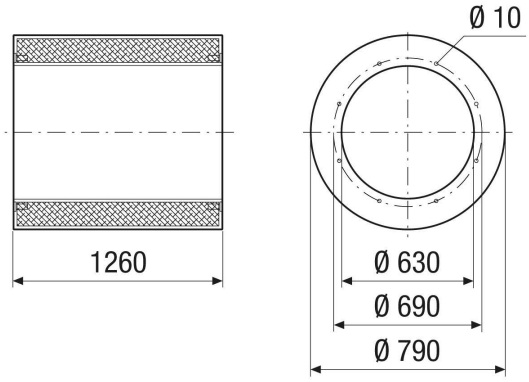
Maßzeichnung [mm]