# RSI 90/1000

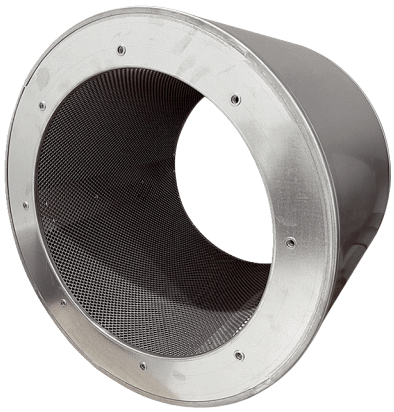

## Kurzinformation

Rohrschalldämpfer ohne Kulisse, Länge 900 mm, DN 900

| | |
|---|---|
| Artikelnummer | 0073.0106 |

## Technische Daten

| | |
|---|---|
| Material | Stahl, verzinkt |
| Farbe | silber |
| Gewicht | 70 kg |
| Gewicht mit Verpackung | 70 kg |
| Breite | 1.100 mm |
| Höhe | 1.100 mm |
| Tiefe | 900 mm |
| Breite mit Verpackung | 1.100 mm |
| Höhe mit Verpackung | 1.100 mm |
| Tiefe mit Verpackung | 900 mm |
| Einfügungsdämpfung bei 63 Hz | 2 dB |
| Einfügungsdämpfung bei 125 Hz | 3 dB |
| Einfügungsdämpfung bei 250 Hz | 7 dB |
| Einfügungsdämpfung bei 500 Hz | 13 dB |
| Einfügungsdämpfung bei 1 kHz | 8 dB |
| Einfügungsdämpfung bei 2 kHz | 6 dB |
| Einfügungsdämpfung bei 4 kHz | 5 dB |
| Einfügungsdämpfung bei 8 kHz | 4 dB |
| Einfügungsdämpfung Gesamt | |
| Einfügungsdämpfung Anmerkung | |
| Verpackungseinheit | 1 Stück |
| Sortiment | C |
| GTIN (EAN) | 4012799731061 |

# RSI 90/1000
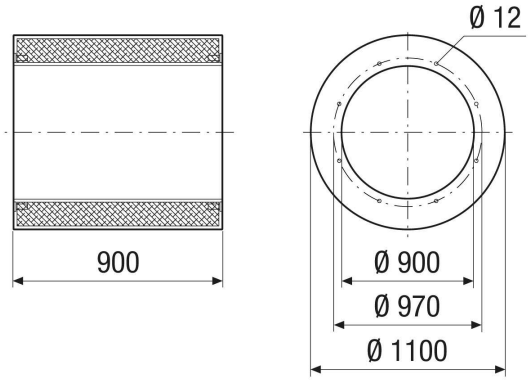
## Maßzeichnung [mm]