RSKI 100/1500

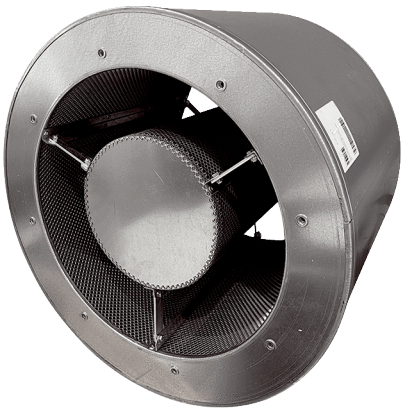

Kurzinformation

Rohrschalldämpfer mit Kulisse, Länge 1500 mm, DN 1000

Artikelnummer	0073.0251

Technische Daten

Material	Stahl, verzinkt
Farbe	silber
Gewicht	180 kg
Gewicht mit Verpackung	180 kg
Breite	1.200 mm
Höhe	1.200 mm
Tiefe	1.500 mm
Breite mit Verpackung	1.200 mm
Höhe mit Verpackung	1.200 mm
Tiefe mit Verpackung	1.500 mm
Einfügungsdämpfung bei 63 Hz	6 dB
Einfügungsdämpfung bei 125 Hz	10 dB
Einfügungsdämpfung bei 250 Hz	22 dB
Einfügungsdämpfung bei 500 Hz	30 dB
Einfügungsdämpfung bei 1 kHz	37 dB
Einfügungsdämpfung bei 2 kHz	29 dB
Einfügungsdämpfung bei 4 kHz	16 dB
Einfügungsdämpfung bei 8 kHz	12 dB
Einfügungsdämpfung Gesamt	
Einfügungsdämpfung Anmerkung	
Verpackungseinheit	1 Stück
Sortiment	C
GTIN (EAN)	4012799732518

RSKI 100/1500
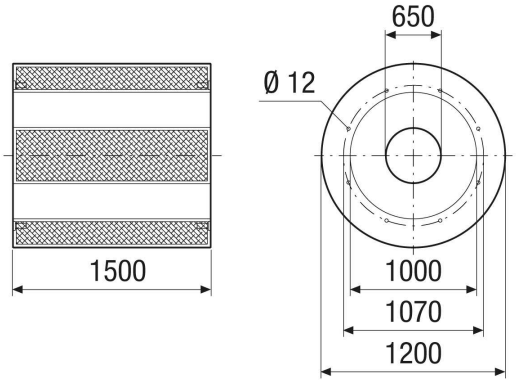
Maßzeichnung [mm]