RSKI 100/2000

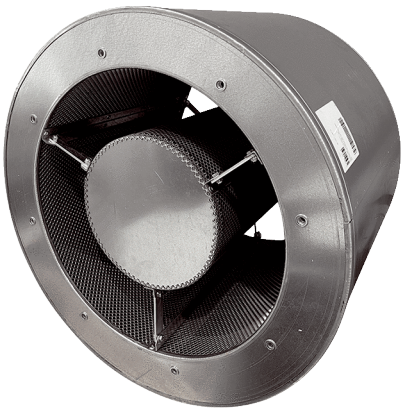

Kurzinformation

Rohrschalldämpfer mit Kulisse, Länge 2000 mm, DN 1000

Artikelnummer	0073.0252

Technische Daten

Material	Stahl, verzinkt
Farbe	silber
Gewicht	216 kg
Gewicht mit Verpackung	216 kg
Breite	1.200 mm
Höhe	1.200 mm
Tiefe	2.000 mm
Breite mit Verpackung	1.200 mm
Höhe mit Verpackung	1.200 mm
Tiefe mit Verpackung	2.000 mm
Einfügungsdämpfung bei 63 Hz	7 dB
Einfügungsdämpfung bei 125 Hz	13 dB
Einfügungsdämpfung bei 250 Hz	28 dB
Einfügungsdämpfung bei 500 Hz	39 dB
Einfügungsdämpfung bei 1 kHz	47 dB
Einfügungsdämpfung bei 2 kHz	38 dB
Einfügungsdämpfung bei 4 kHz	19 dB
Einfügungsdämpfung bei 8 kHz	13 dB
Einfügungsdämpfung Gesamt	
Einfügungsdämpfung Anmerkung	
Verpackungseinheit	1 Stück
Sortiment	C
GTIN (EAN)	4012799732525

RSKI 100/2000
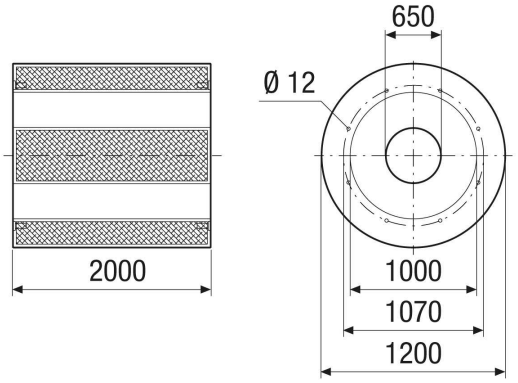
Maßzeichnung [mm]