# RSKI 125/2000

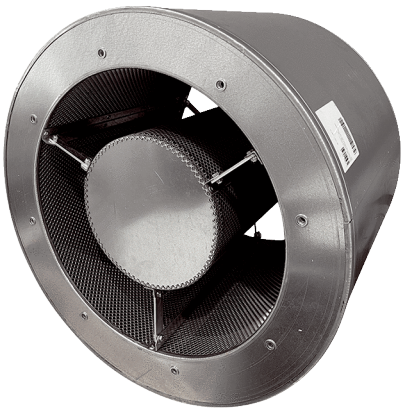

## Kurzinformation

Rohrschalldämpfer mit Kulisse, Länge 2500 mm, DN 1250

| | |
|---|---|
| Artikelnummer | 0073.0258 |

## Technische Daten

| | |
|---|---|
| Material | Stahl, verzinkt |
| Farbe | silber |
| Gewicht | 282 kg |
| Gewicht mit Verpackung | 282 kg |
| Breite | 1.450 mm |
| Höhe | 1.450 mm |
| Tiefe | 2.500 mm |
| Breite mit Verpackung | 1.450 mm |
| Höhe mit Verpackung | 1.450 mm |
| Tiefe mit Verpackung | 2.500 mm |
| Einfügungsdämpfung bei 63 Hz | 7 dB |
| Einfügungsdämpfung bei 125 Hz | 13 dB |
| Einfügungsdämpfung bei 250 Hz | 25 dB |
| Einfügungsdämpfung bei 500 Hz | 35 dB |
| Einfügungsdämpfung bei 1 kHz | 37 dB |
| Einfügungsdämpfung bei 2 kHz | 17 dB |
| Einfügungsdämpfung bei 4 kHz | 11 dB |
| Einfügungsdämpfung bei 8 kHz | 9 dB |
| Einfügungsdämpfung Gesamt | |
| Einfügungsdämpfung Anmerkung | |
| Verpackungseinheit | 1 Stück |
| Sortiment | C |
| GTIN (EAN) | 4012799732587 |

# RSKI 125/2000
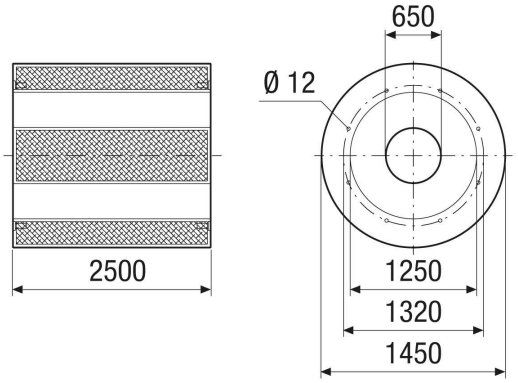
## Maßzeichnung [mm]