RSKI 90/1500

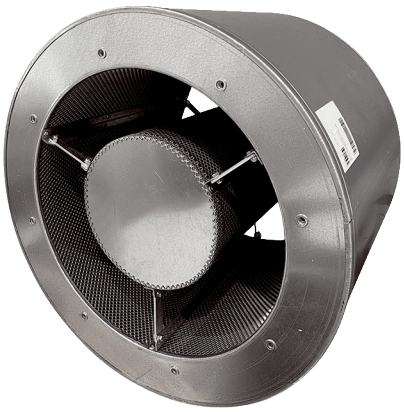

Kurzinformation

Rohrschalldämpfer mit Kulisse, Länge 1350 mm, DN 900

Artikelnummer	0073.0119

Technische Daten

Material	Stahl, verzinkt
Farbe	silber
Gewicht	153 kg
Gewicht mit Verpackung	153 kg
Breite	1.100 mm
Höhe	1.100 mm
Tiefe	1.350 mm
Breite mit Verpackung	1.100 mm
Höhe mit Verpackung	1.100 mm
Tiefe mit Verpackung	1.350 mm
Einfügungsdämpfung bei 63 Hz	3 dB
Einfügungsdämpfung bei 125 Hz	5 dB
Einfügungsdämpfung bei 250 Hz	12 dB
Einfügungsdämpfung bei 500 Hz	20 dB
Einfügungsdämpfung bei 1 kHz	24 dB
Einfügungsdämpfung bei 2 kHz	16 dB
Einfügungsdämpfung bei 4 kHz	10 dB
Einfügungsdämpfung bei 8 kHz	9 dB
Einfügungsdämpfung Gesamt	
Einfügungsdämpfung Anmerkung	
Verpackungseinheit	1 Stück
Sortiment	C
GTIN (EAN)	4012799731191

RSKI 90/1500
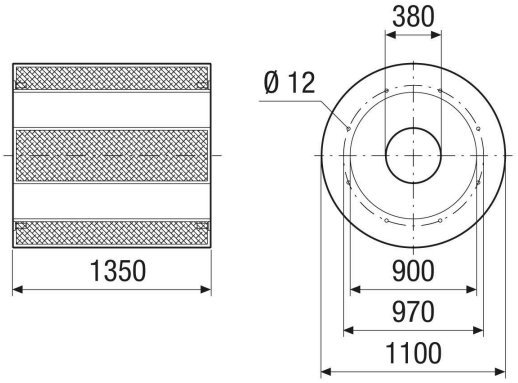
Maßzeichnung [mm]