SGCI 100

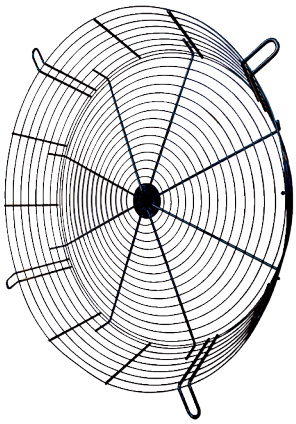

Kurzinformation

Berührungsschutzgitter für die freie Ansaugung in konischer Ausführung, DN 1000

Artikelnummer	0073.0213

Technische Daten

Material	Stahlblech
Farbe	silber
Gewicht	8,5 kg
Gewicht mit Verpackung	8,5 kg
Breite	307 mm
Höhe	1.016 mm
Tiefe	307 mm
Breite mit Verpackung	307 mm
Höhe mit Verpackung	1.016 mm
Tiefe mit Verpackung	307 mm
Verpackungseinheit	1 Stück
Sortiment	C
GTIN (EAN)	4012799732136
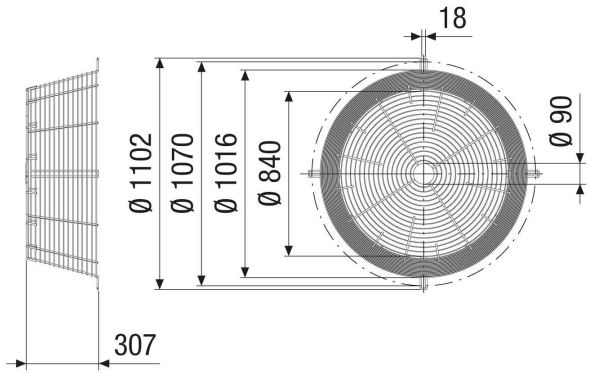
Maßzeichnung [mm]