SGCI 112

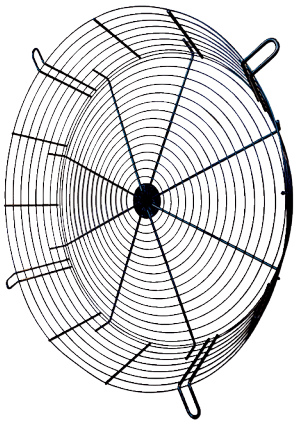

Kurzinformation

Berührungsschutzgitter für die freie Ansaugung in konischer Ausführung, DN 1120

Artikelnummer	0073.0214

Technische Daten

Material	Stahlblech
Farbe	silber
Gewicht	10 kg
Gewicht mit Verpackung	10 kg
Breite	307 mm
Höhe	1.136 mm
Tiefe	307 mm
Breite mit Verpackung	307 mm
Höhe mit Verpackung	1.136 mm
Tiefe mit Verpackung	307 mm
Verpackungseinheit	1 Stück
Sortiment	C
GTIN (EAN)	4012799732143
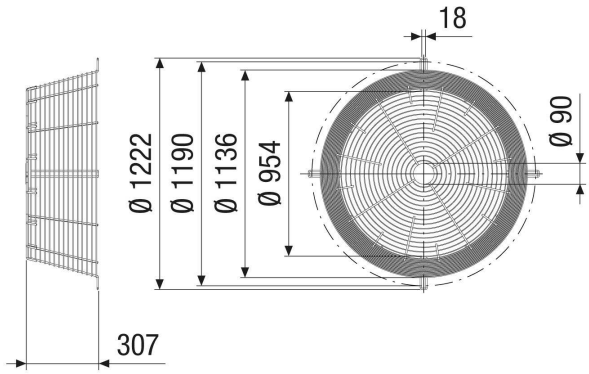
Maßzeichnung [mm]