SGCI 71

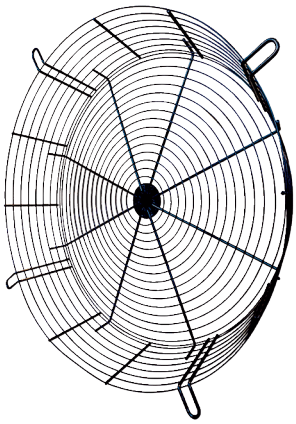

Kurzinformation

Berührungsschutzgitter für die freie Ansaugung in konischer Ausführung, DN 710

Artikelnummer	0073.0094

Technische Daten

Material	Stahlblech
Farbe	silber
Gewicht	4,5 kg
Gewicht mit Verpackung	4,5 kg
Breite	165 mm
Höhe	713 mm
Tiefe	165 mm
Breite mit Verpackung	165 mm
Höhe mit Verpackung	713 mm
Tiefe mit Verpackung	165 mm
Verpackungseinheit	1 Stück
Sortiment	C
GTIN (EAN)	4012799730941
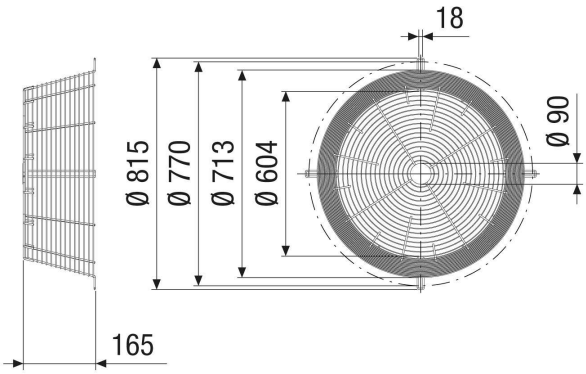
Maßzeichnung [mm]