SGRI 100

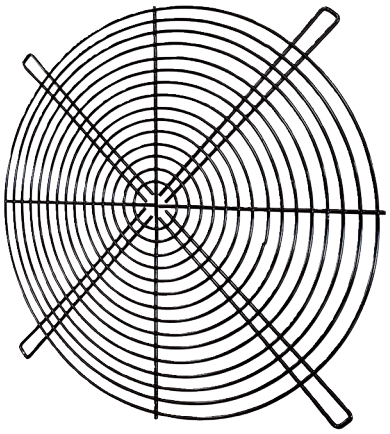

Kurzinformation

Rundes Schutzgitter, Metall, grau, DN 1000

Artikelnummer	0073.0208

Technische Daten

Material	Metall
Farbe	grau
Gewicht	5 kg
Gewicht mit Verpackung	5 kg
Breite	1.020 mm
Höhe	1.000 mm
Tiefe	5 mm
Breite mit Verpackung	1.020 mm
Höhe mit Verpackung	1.000 mm
Tiefe mit Verpackung	5 mm
Verpackungseinheit	1 Stück
Sortiment	C
GTIN (EAN)	4012799732082
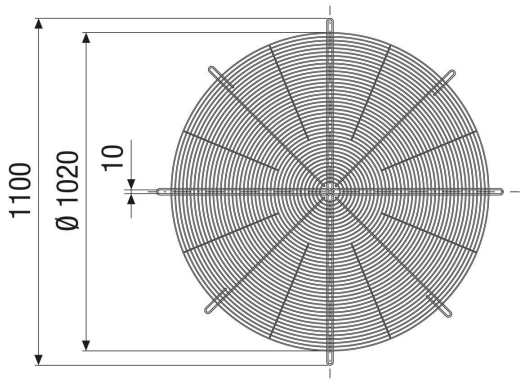
Maßzeichnung [mm]