SGRI 125

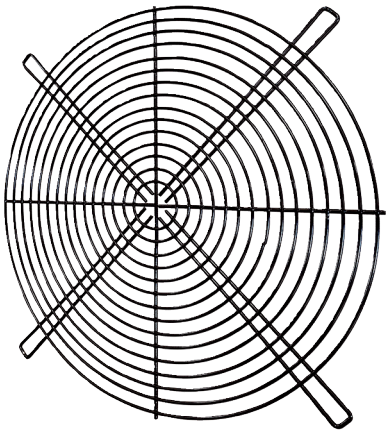

Kurzinformation

Rundes Schutzgitter, Metall, grau, DN 1250

Artikelnummer	0073.0210

Technische Daten

Material	Metall
Farbe	grau
Gewicht	9 kg
Gewicht mit Verpackung	9 kg
Breite	1.260 mm
Höhe	1.365 mm
Tiefe	5 mm
Breite mit Verpackung	1.260 mm
Höhe mit Verpackung	1.365 mm
Tiefe mit Verpackung	5 mm
Verpackungseinheit	1 Stück
Sortiment	C
GTIN (EAN)	4012799732105
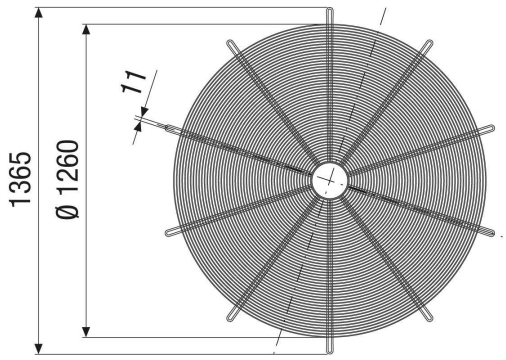
Maßzeichnung [mm]