SGRI 160

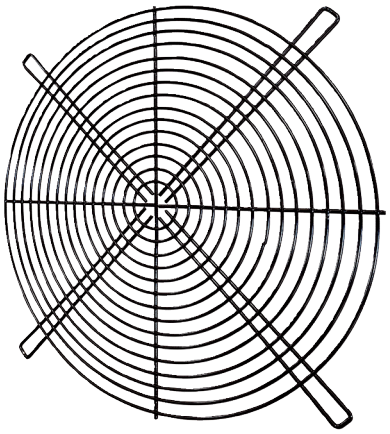

Kurzinformation

Rundes Schutzgitter, Metall, grau, DN 1600

Artikelnummer	0073.0212

Technische Daten

Material	Metall
Farbe	grau
Gewicht	14 kg
Gewicht mit Verpackung	14 kg
Breite	1.638 mm
Höhe	1.710 mm
Tiefe	5 mm
Breite mit Verpackung	1.638 mm
Höhe mit Verpackung	1.710 mm
Tiefe mit Verpackung	5 mm
Verpackungseinheit	1 Stück
Sortiment	C
GTIN (EAN)	4012799732129
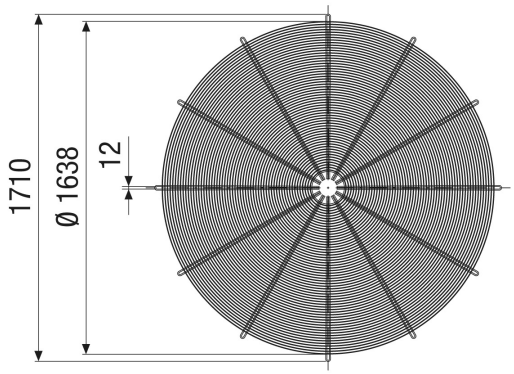
Maßzeichnung [mm]