SGRI 71

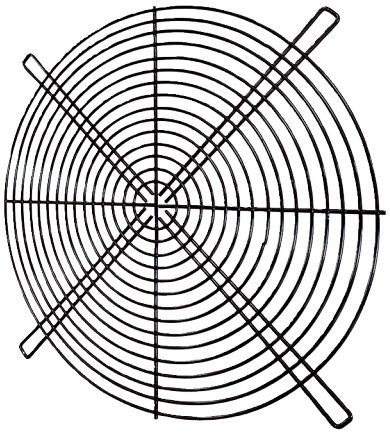

Kurzinformation

Rundes Schutzgitter, Metall, grau, DN 710

Artikelnummer	0073.0207

Technische Daten

Material	Metall
Farbe	grau
Gewicht	2,7 kg
Gewicht mit Verpackung	2,7 kg
Breite	720 mm
Höhe	789 mm
Tiefe	5 mm
Breite mit Verpackung	720 mm
Höhe mit Verpackung	789 mm
Tiefe mit Verpackung	5 mm
Verpackungseinheit	1 Stück
Sortiment	C
GTIN (EAN)	4012799732075
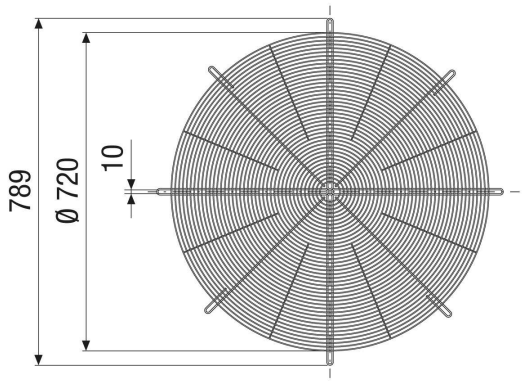
Maßzeichnung [mm]