SOFI 50-56

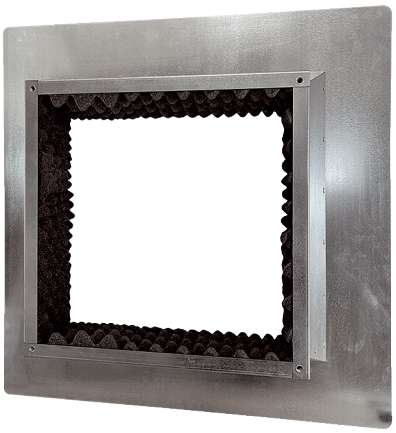

Kurzinformation

Isolierter Flachdachsockel zur Montage von Dachventilatoren, DN 500-560

Artikelnummer	0073.0050

Technische Daten

Material	Stahlblech, verzinkt
Material Gehäuse	Stahlblech, verzinkt
Farbe	silber
Gewicht	18,7 kg
Gewicht mit Verpackung	18,7 kg
Breite	1.140 mm
Höhe	300 mm
Tiefe	1.140 mm
Breite mit Verpackung	1.140 mm
Höhe mit Verpackung	300 mm
Tiefe mit Verpackung	1.140 mm
Verpackungseinheit	1 Stück
Sortiment	C
GTIN (EAN)	4012799730507

Maßzeichnung [mm]

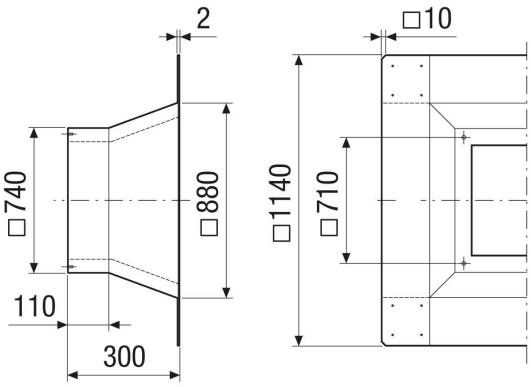

4x Gewindebohrung M8