STKI 25

Kurzinformation

Elastische Manschette aus Kunststoff zur schall- und vibrationsgedämpften Montage, Anschlussdurchmesser 200

Artikelnummer	0073.0489

Technische Daten

Material	Kunststoff
Farbe	grau
Gewicht	0,5 kg
Gewicht mit Verpackung	0,5 kg
Breite	200 mm
Höhe	200 mm
Tiefe	160 mm
Breite mit Verpackung	200 mm
Höhe mit Verpackung	200 mm
Tiefe mit Verpackung	160 mm
Verpackungseinheit	1 Stück
Sortiment	C
GTIN (EAN)	4012799734895
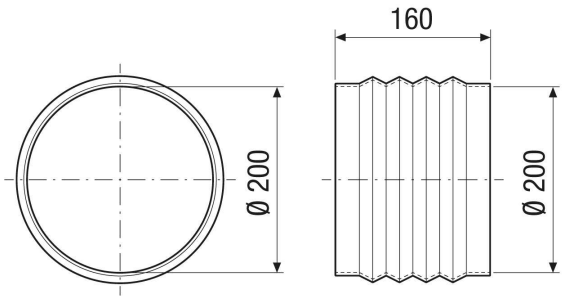
Maßzeichnung [mm]