STKI 31

Kurzinformation

Elastische Manschette aus Kunststoff zur schall- und vibrationsgedämpften Montage, Anschlussdurchmesser 250

Artikelnummer	0073.0491

Technische Daten

Material	Kunststoff
Farbe	grau
Gewicht	1 kg
Gewicht mit Verpackung	1 kg
Breite	250 mm
Höhe	250 mm
Tiefe	160 mm
Breite mit Verpackung	250 mm
Höhe mit Verpackung	250 mm
Tiefe mit Verpackung	160 mm
Verpackungseinheit	1 Stück
Sortiment	C
GTIN (EAN)	4012799734918
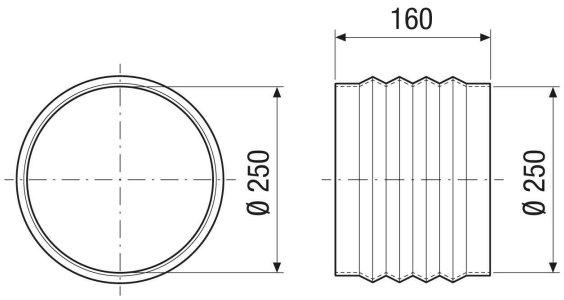
Maßzeichnung [mm]