STKI 40

Kurzinformation

Elastische Manschette aus Kunststoff zur schall- und vibrationsgedämpften Montage, Anschlussdurchmesser 315

Artikelnummer	0073.0493

Technische Daten

Material	Kunststoff
Farbe	grau
Gewicht	1 kg
Gewicht mit Verpackung	1 kg
Breite	315 mm
Höhe	315 mm
Tiefe	160 mm
Breite mit Verpackung	315 mm
Höhe mit Verpackung	315 mm
Tiefe mit Verpackung	160 mm
Verpackungseinheit	1 Stück
Sortiment	C
GTIN (EAN)	4012799734932
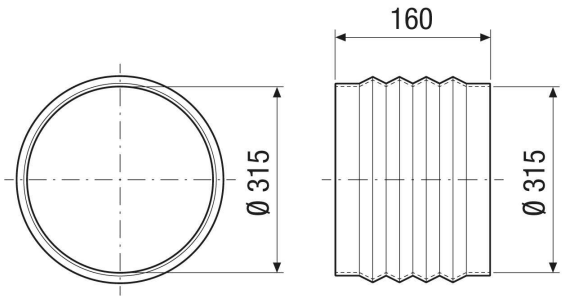
Maßzeichnung [mm]