STKI 45

Kurzinformation

Elastische Manschette aus Kunststoff zur schall- und vibrationsgedämpften Montage, Anschlussdurchmesser 355

Artikelnummer	0073.0494

Technische Daten

Material	Kunststoff
Farbe	grau
Gewicht	1,5 kg
Gewicht mit Verpackung	1,5 kg
Breite	355 mm
Höhe	355 mm
Tiefe	160 mm
Breite mit Verpackung	355 mm
Höhe mit Verpackung	355 mm
Tiefe mit Verpackung	160 mm
Verpackungseinheit	1 Stück
Sortiment	C
GTIN (EAN)	4012799734949
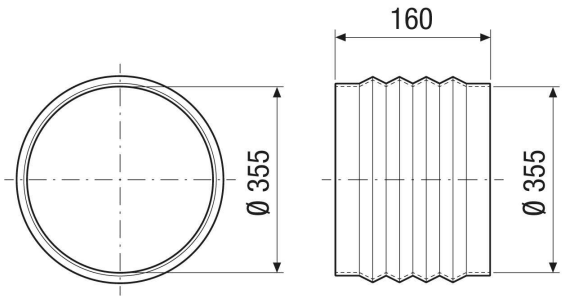
Maßzeichnung [mm]