STKI 63

Kurzinformation

Elastische Manschette aus Kunststoff zur schall- und vibrationsgedämpften Montage, Anschlussdurchmesser 500

Artikelnummer	0073.0497

Technische Daten

Material	Kunststoff
Farbe	grau
Gewicht	1,5 kg
Gewicht mit Verpackung	1,5 kg
Breite	500 mm
Höhe	500 mm
Tiefe	160 mm
Breite mit Verpackung	500 mm
Höhe mit Verpackung	500 mm
Tiefe mit Verpackung	160 mm
Verpackungseinheit	1 Stück
Sortiment	C
GTIN (EAN)	4012799734970
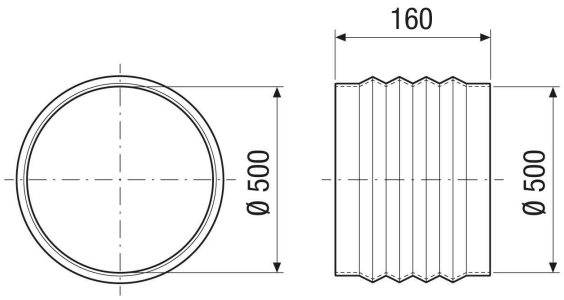
Maßzeichnung [mm]