VKRI 63-75-80

Kurzinformation

Rohrverschlussklappe mit abgerundeter Anschlussplatte, selbsttätig, DN 630-750-800

Artikelnummer	0073.0031

Technische Daten

Material	Stahl
Farbe	silber
Gewicht	11 kg
Gewicht mit Verpackung	11 kg
Breite	710 mm
Höhe	252 mm
Tiefe	710 mm
Breite mit Verpackung	710 mm
Höhe mit Verpackung	252 mm
Tiefe mit Verpackung	710 mm
Verpackungseinheit	1 Stück
Sortiment	C
GTIN (EAN)	4012799730316
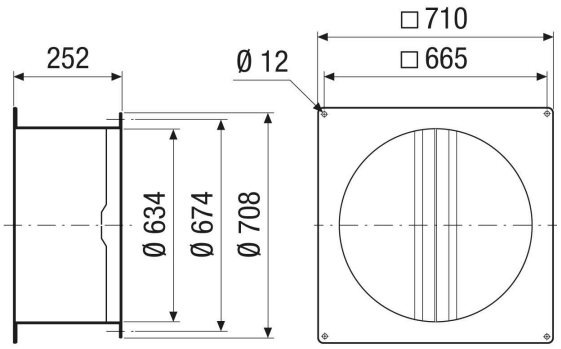
Maßzeichnung [mm]