ERM 22

ERM.. mit Ein- und Aus-Taster

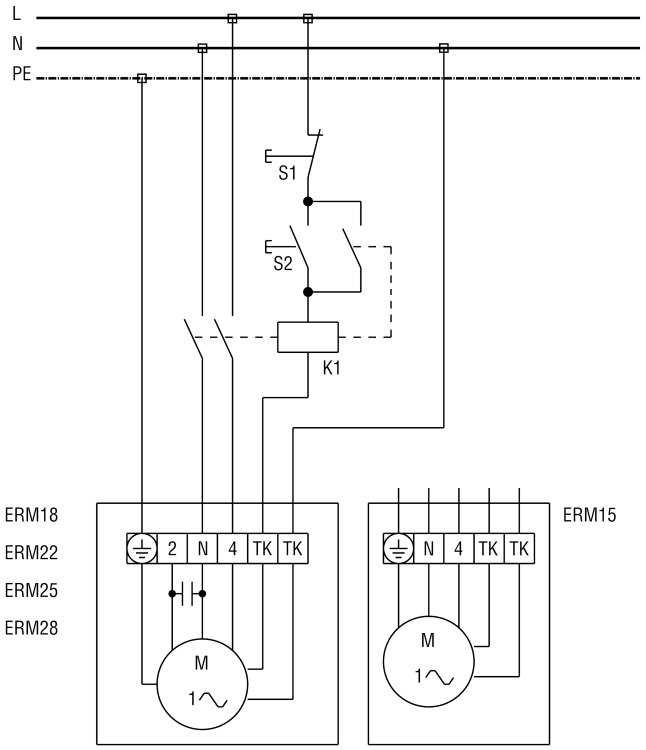

S1 - Aus-Taster (bauseits)
S2 - Ein-Taster (bauseits)
K1 - Schütz US 16 T (bauseits)

ERM 22

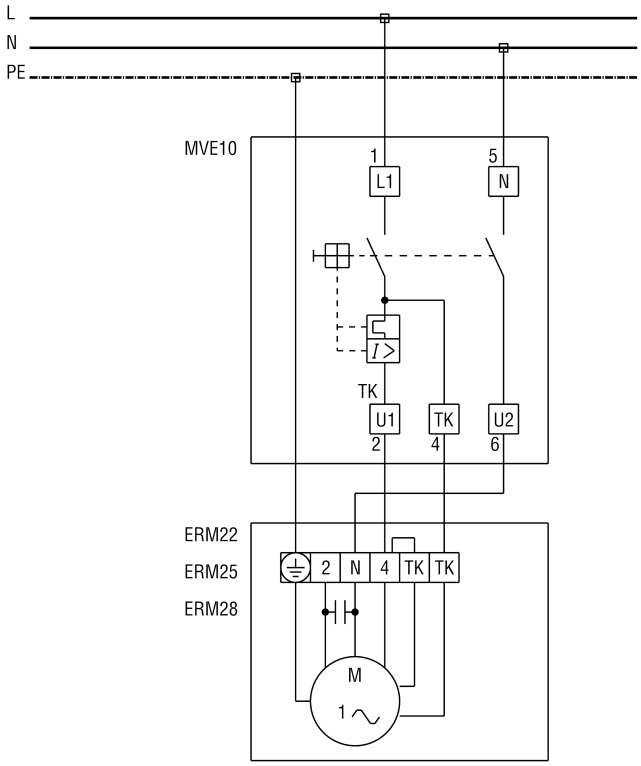
L
N
PE
MVE10
1
L1
5
N
I >
TK
U1
2
TK
4
U2
6
ERM22
ERM25
ERM28
2
N
4
TK
TK
M
1 ~