B45-125

Description rapide

Coude à 45°, tréfilé, y compris joint à lèvres, DN 125, pour raccorder des tuyaux agrafés aux appareils de ventilation centralisés WS 120 Trio, WS 160 Flat ou WS 170

Référence	0055.0326

Caractéristiques techniques

Mode de montage	Montage encastré
Matériau	Tôle d'acier
Poids	0,5 kg
Poids avec emballage	0,5 kg
Largeur nominale	125 mm
Largeur	235 mm
Hauteur	175 mm
Profondeur	130 mm
Largeur avec emballage	235 mm
Hauteur avec emballage	175 mm
Profondeur avec emballage	130 mm
Température ambiante	60 °C
Unité de conditionnement	1 pièce
Gamme	K
GTIN (EAN)	4012799553267

Dessin coté [mm]

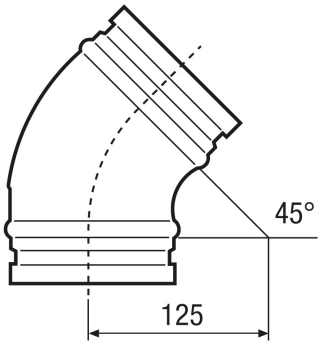

B45-125