DRD HT 50/4

Référence	0073.0015

Description rapide

Tourelle d'extraction centrifuge pour températures élevées, puissance nominale 1,1 kW, courant triphasé

Exemples d'utilisation

Immeubles, Bâtiments industriels, Bâtiments commerciaux

Caractéristiques techniques

Débit d'air	7.194 m³/h
Vitesse de rotation	1.460 1/min
Type de turbine	centrifuge
Vitesse variable	✓
Réversibilité	–
Type de tension	Courant triphasé
Tension de service	400 V
Fréquence secteur	50 Hz
Puissance nominale	1.100 W
$I_{Nominal}$	2,5 A
Type de protection	IP 55
Classe de température	F
Inversion de polarité possible	–
Lieu de montage	Toit
Position d'installation	vertical
Boîtier matériau	Aluminium / tôle d'acier galvanisée
Matériau de la turbine	Tôle d'acier, galvanisée
Couleur	argent
Poids	60 kg
Poids avec emballage	67,5 kg
Largeur nominale	500 mm
Largeur	965 mm
Hauteur	670 mm
Profondeur	965 mm
Largeur avec emballage	1.020 mm
Hauteur avec emballage	755 mm
Profondeur avec emballage	1.020 mm
Température des fluides à I_{max}	65 °C jusqu'au 150 °C
PTC DIN 44082	M 100

DRD HT 50/4

Unité de conditionnement	1 pièce
Gamme	C
GTIN (EAN)	4012799730156

Niveau sonore dans le spectre des octaves

	63 Hz	125 Hz	250 Hz	500 Hz	1 kHz	2 kHz	4 kHz	8 kHz	Total
L_{WA5}, S5 (dB(A))	51,6	67,4	74,9	78,1	79,2	76,9	71,8	61,2	84

L_{WA5}= niveau sonore de l'aspiration libre en dB.

Courbe caractéristique

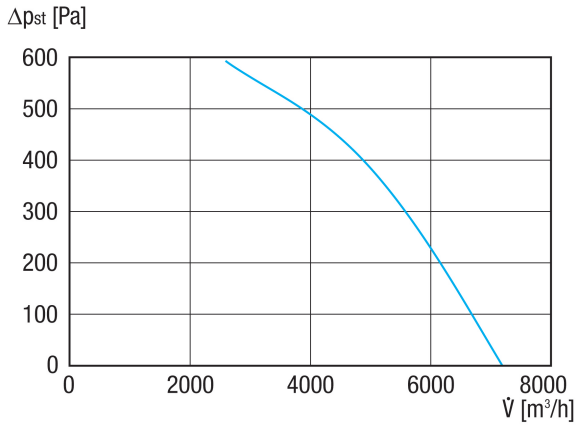

DRD HT 50/4
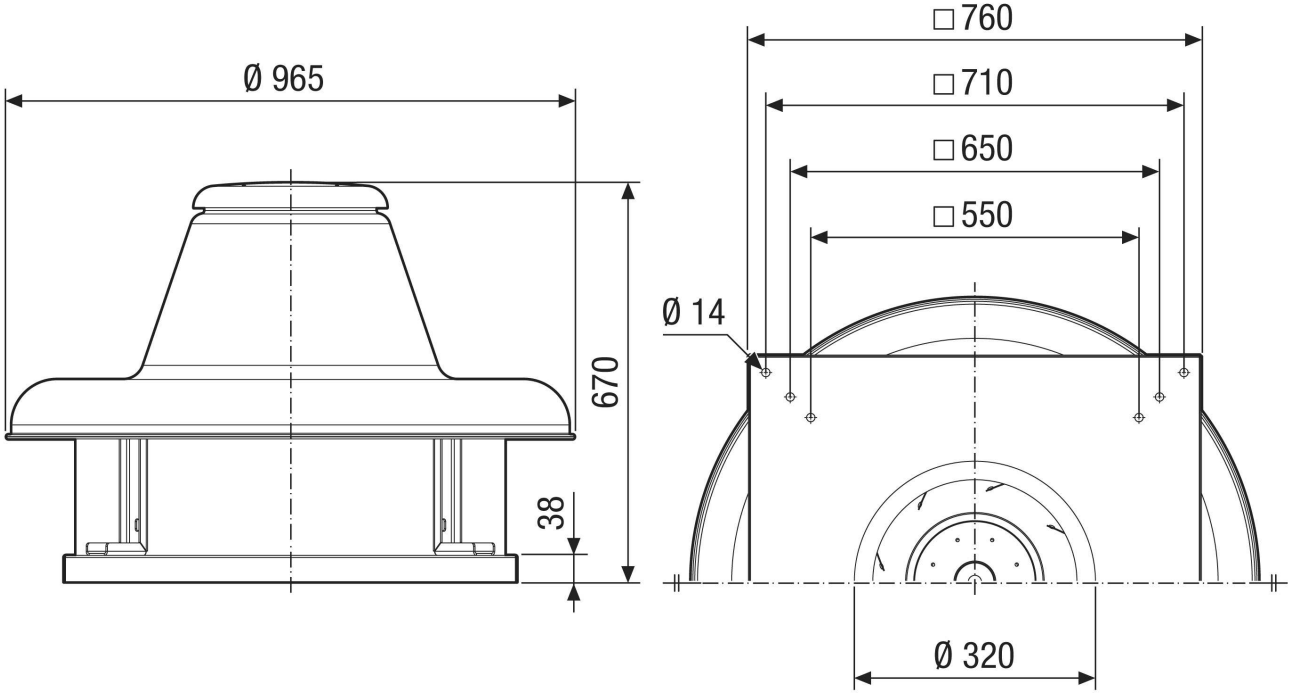
Dessin coté [mm]